BM 20105 HRBK > 13AT715N655 (2012) > MESSERSPINDEL 618-04657

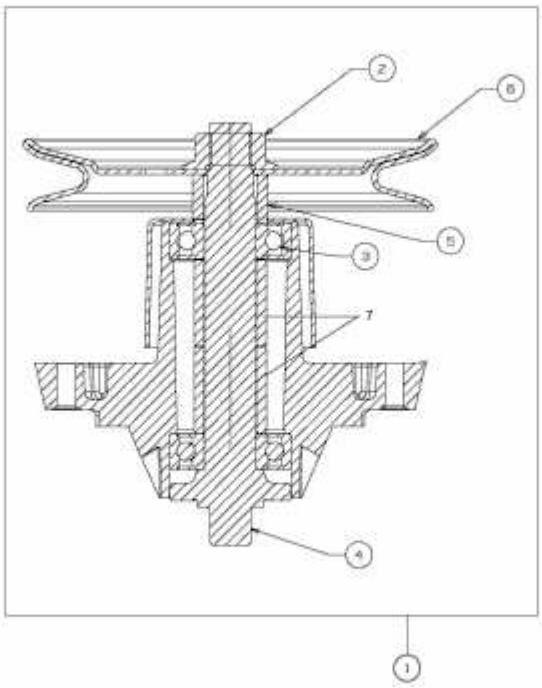

E3-03996A-01