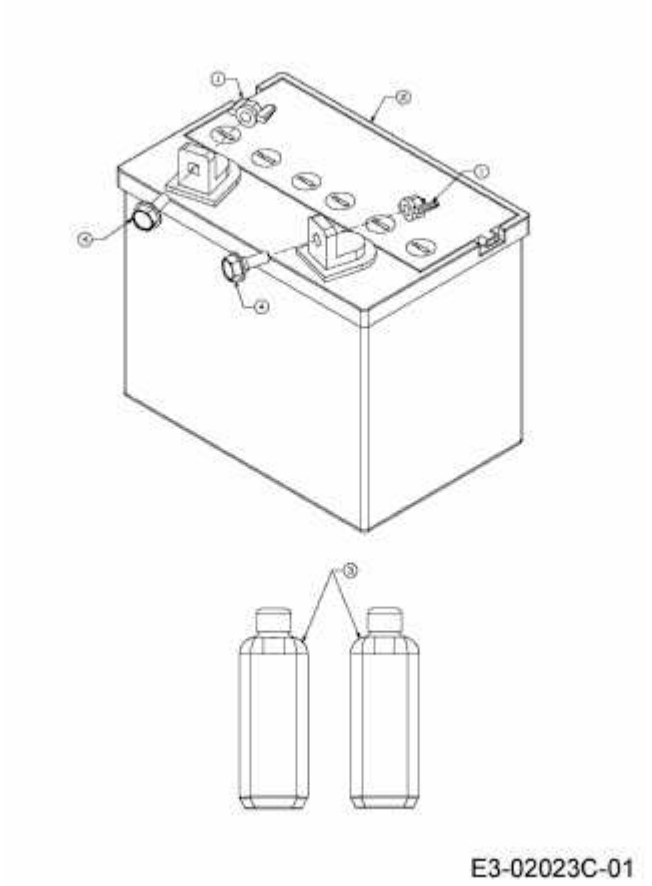BM 20105 HRBK > 13AT715N655 (2012) > BATTERIE