20/105 H > 13AT715N600 (2013) > ARMATURENBRETT UNTERTEIL

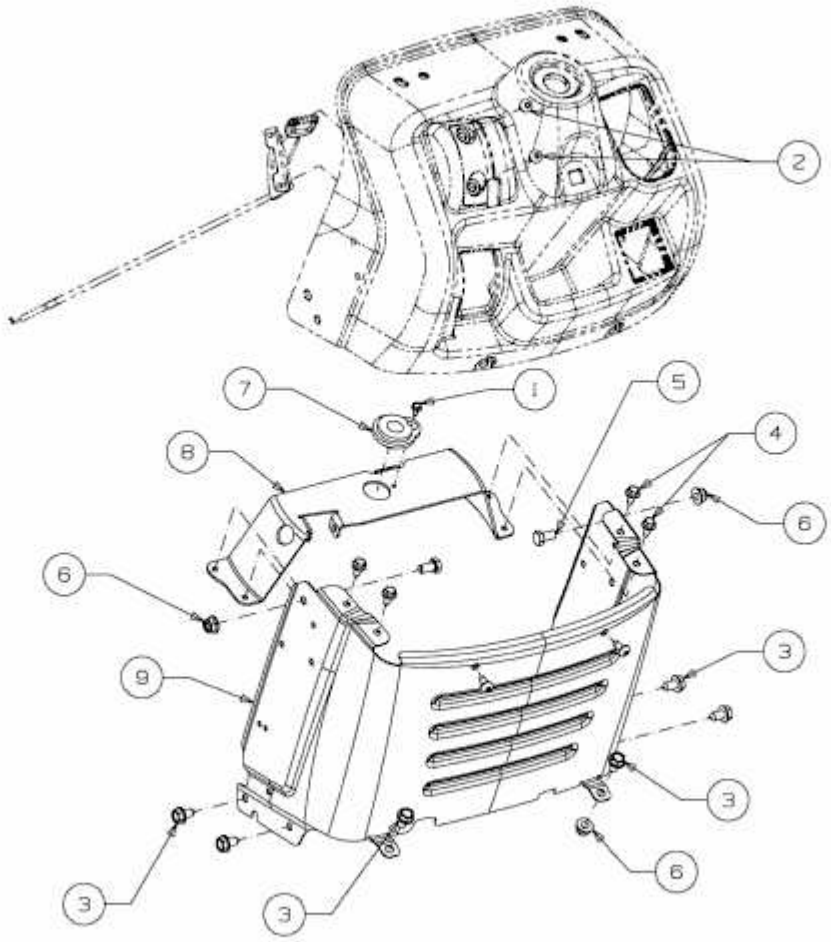

E3-07428A-01