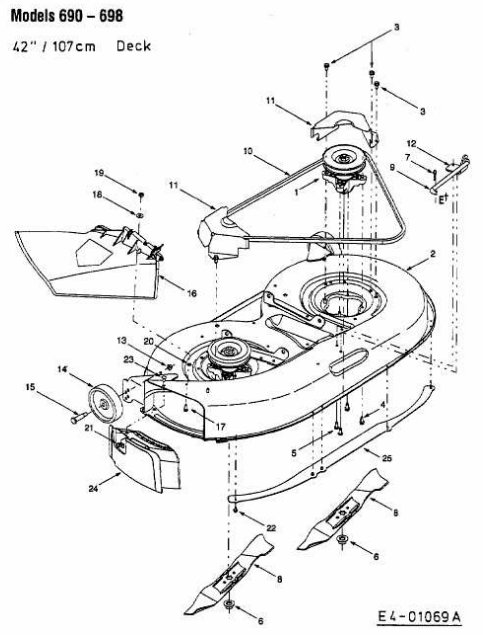H 180 > 13AT698G678 (2003) > MÄHWERK G (42"/107CM)