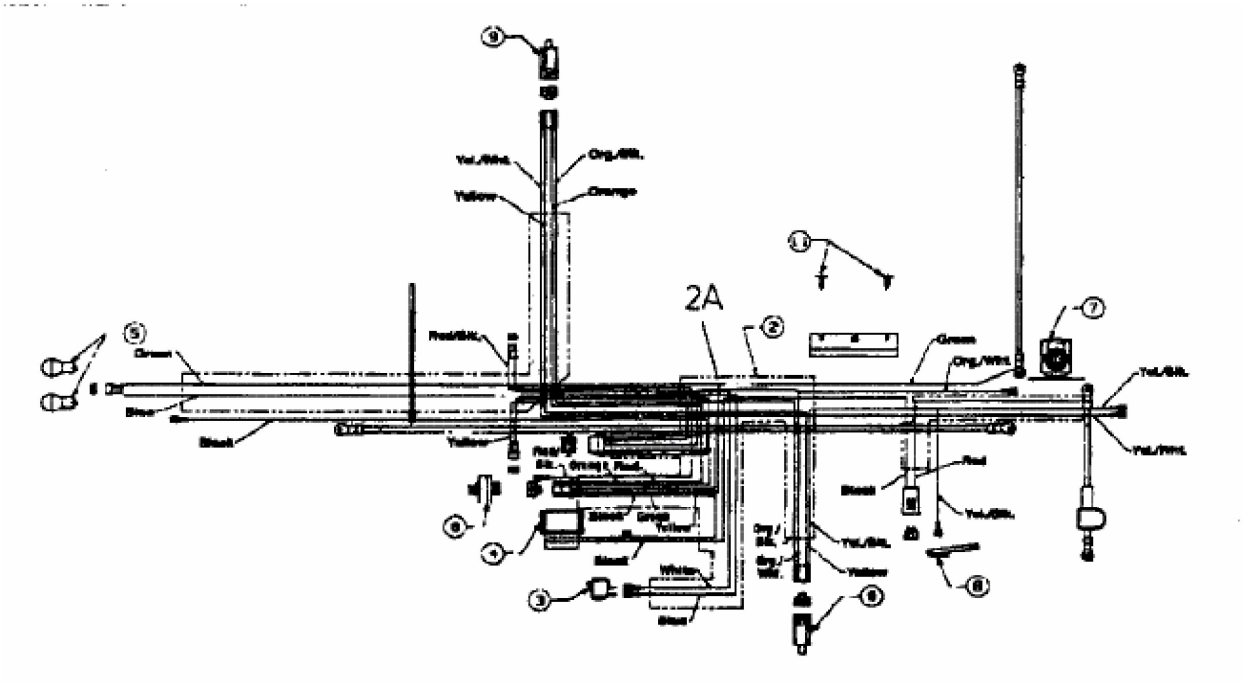
2A