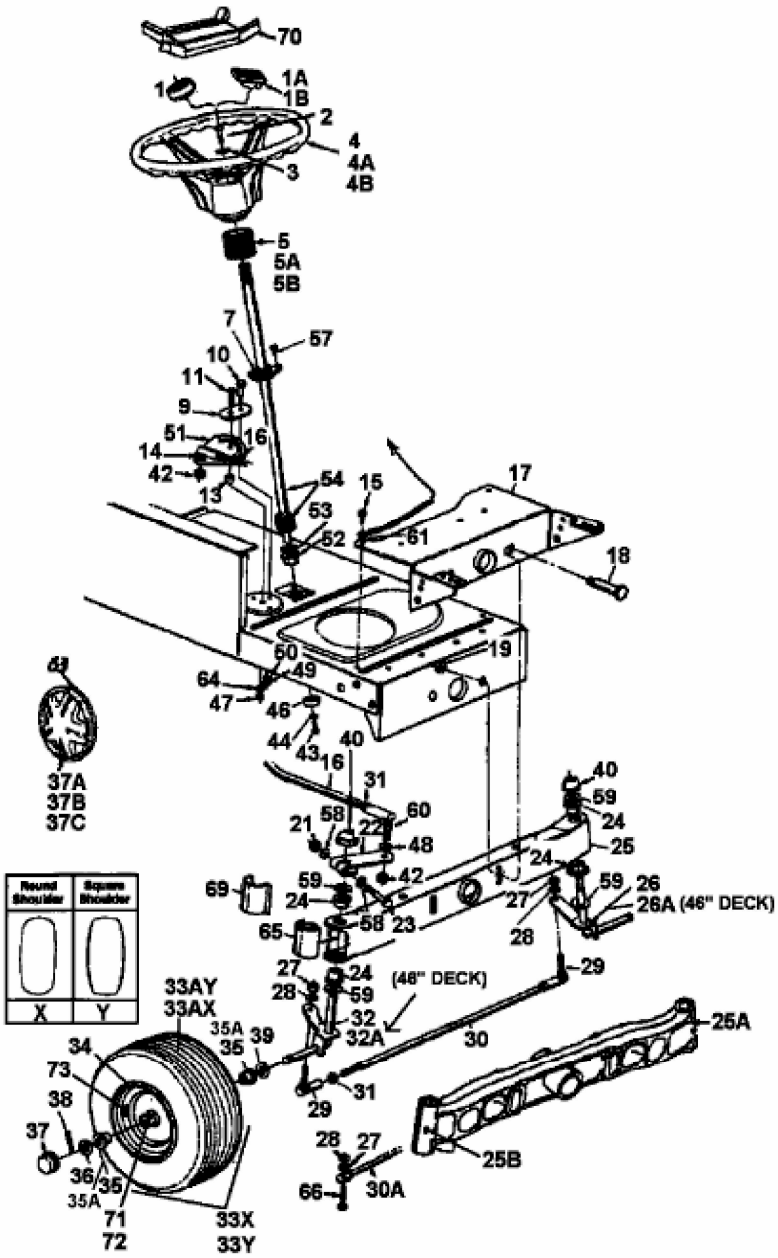LT 180 > 13AT676H679 (1999) > VORDERACHSE