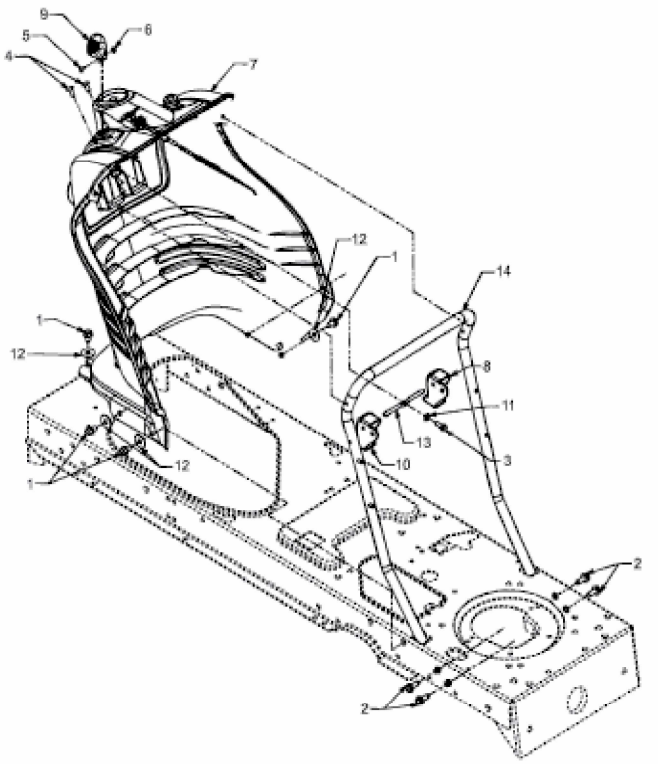

E3-07969A-01