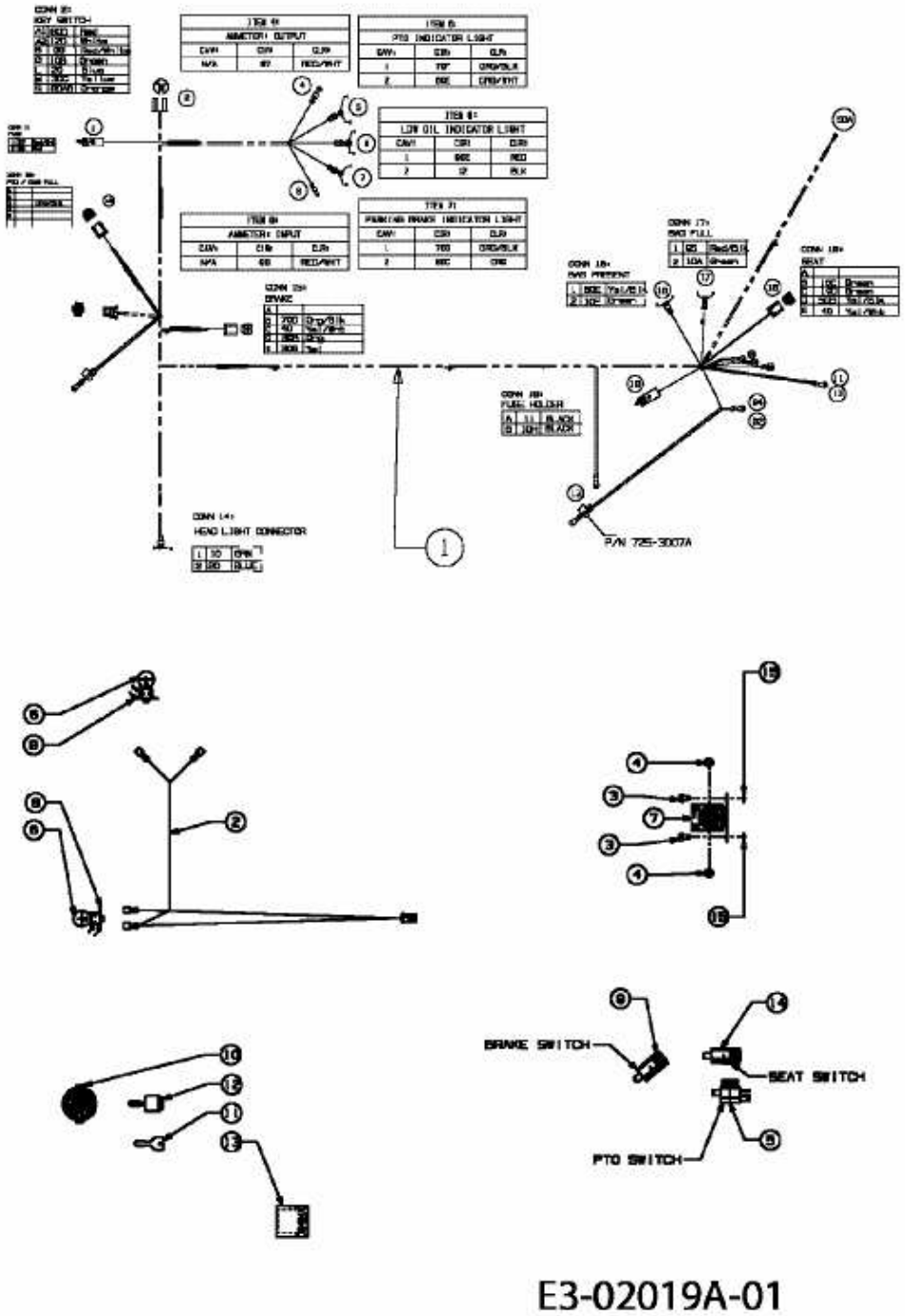GLX 122 RHL > 13AT516J690 (2004) > ELEKTROTEILE