HJ 5220 > 13AT514J643 (2004) > ZAPFWELLENSCHALTUNG

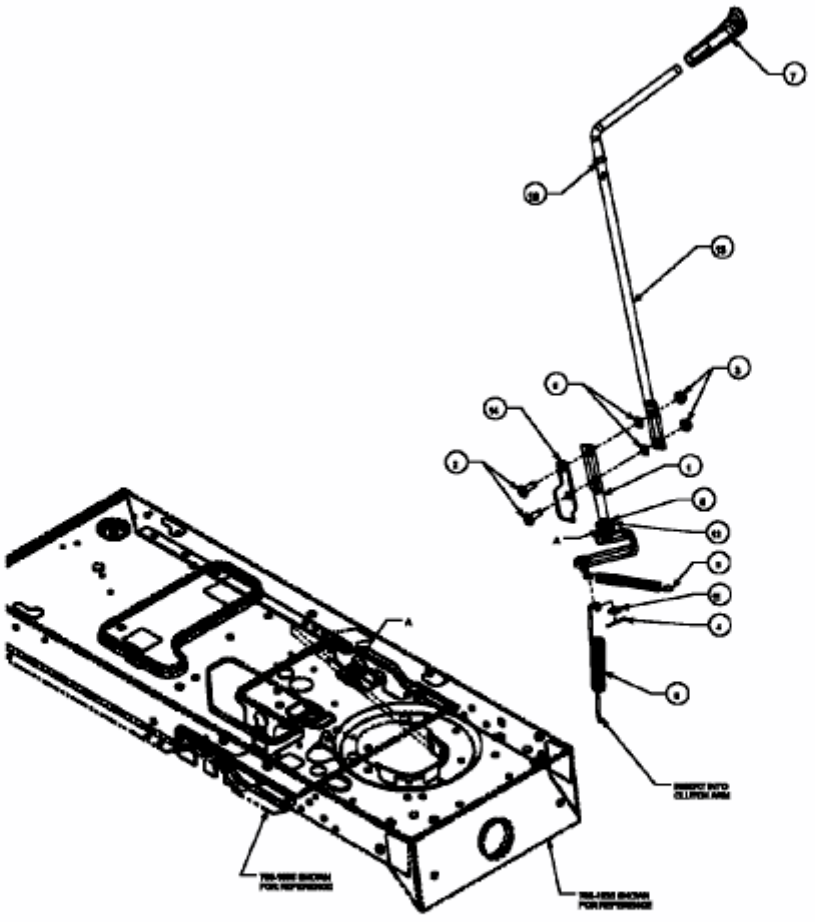

E3-02062A-01