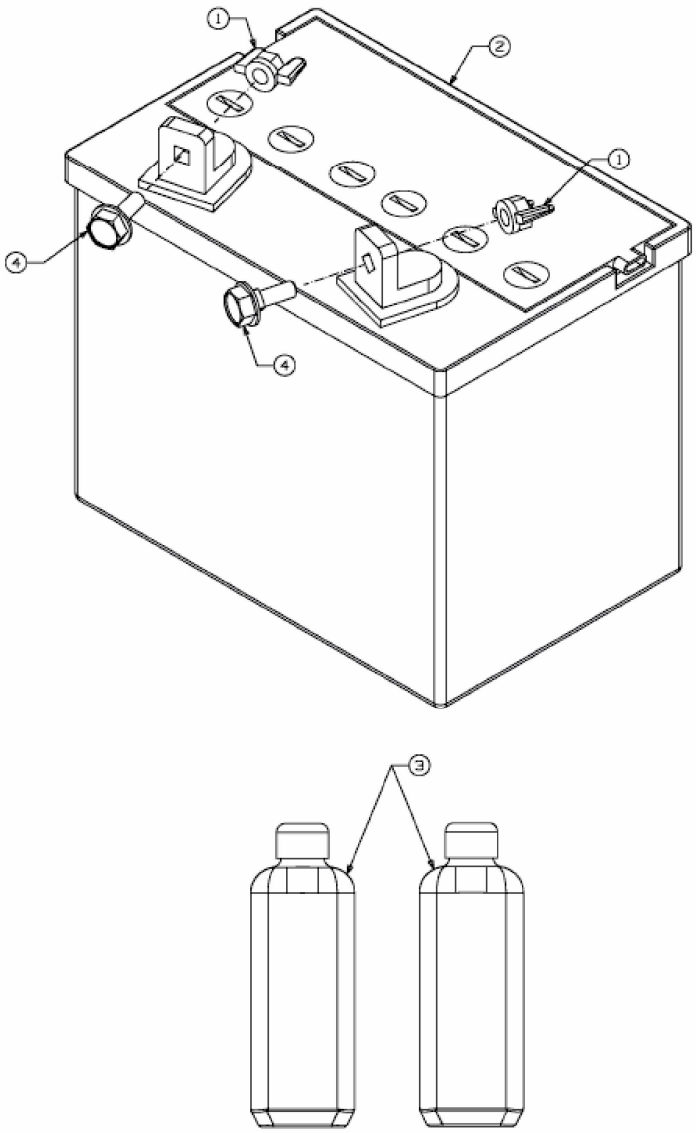

E3-02023C-01