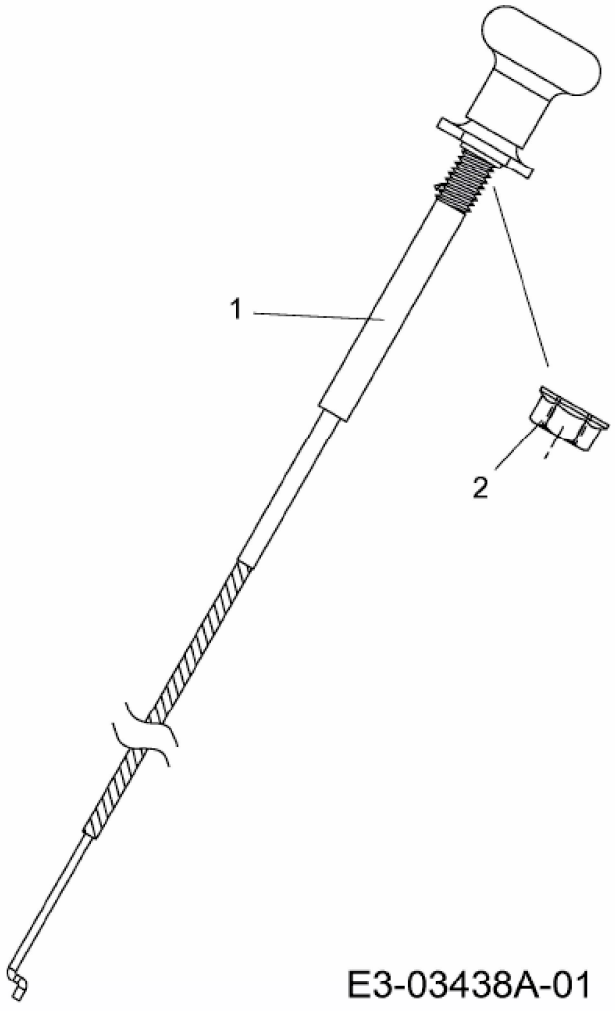
1
2
E3-03438A-01