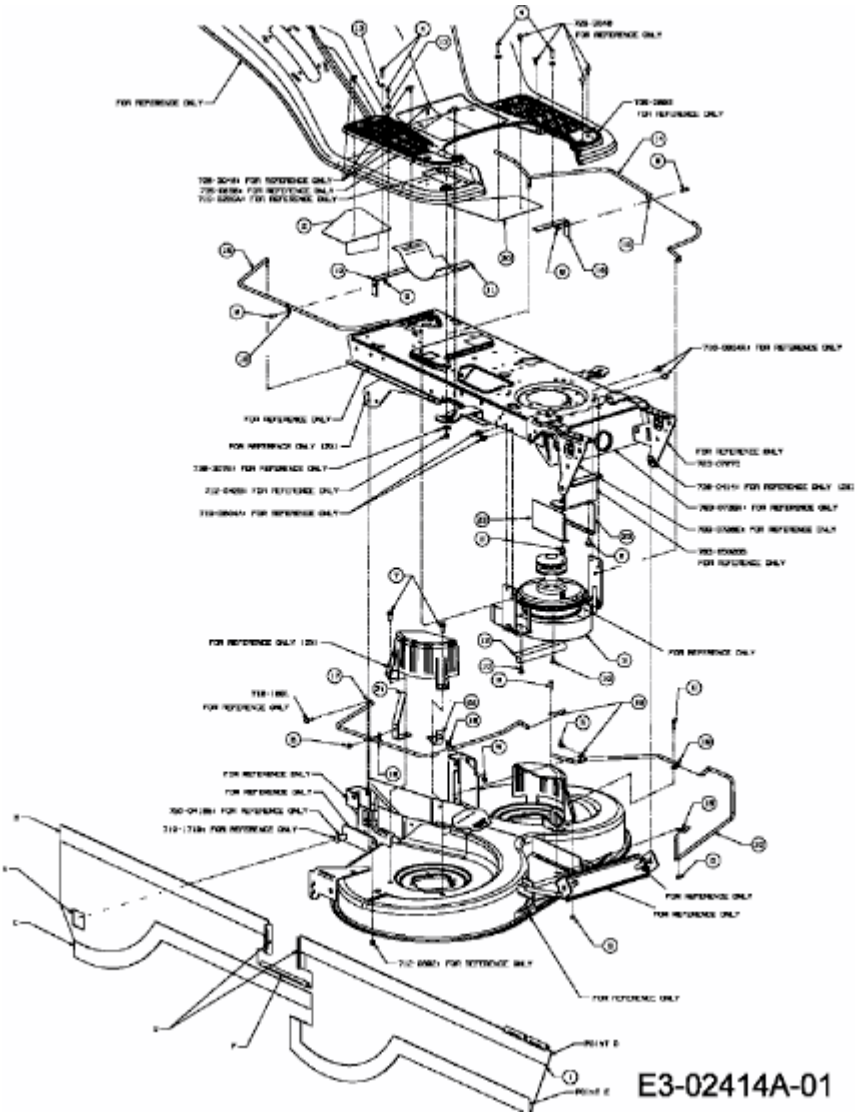13AT495N484 (2008) > KEILRIEMENSCHUTZ