13AT491N684 (2007) > RAHMEN

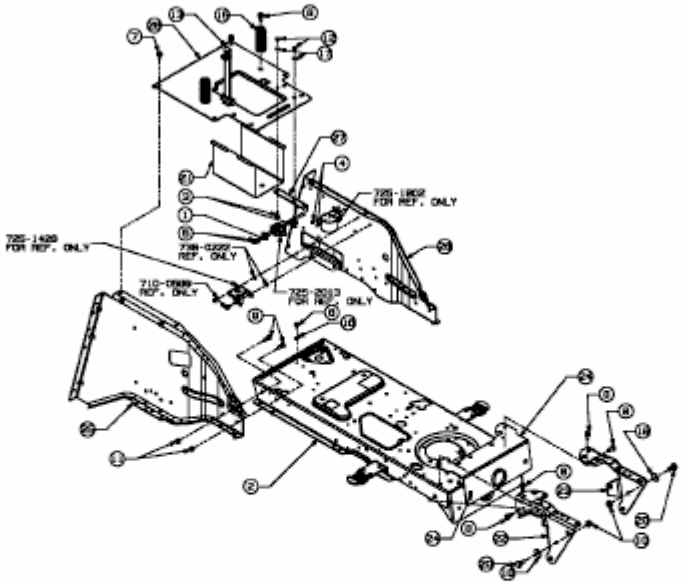

E3-02027A-01