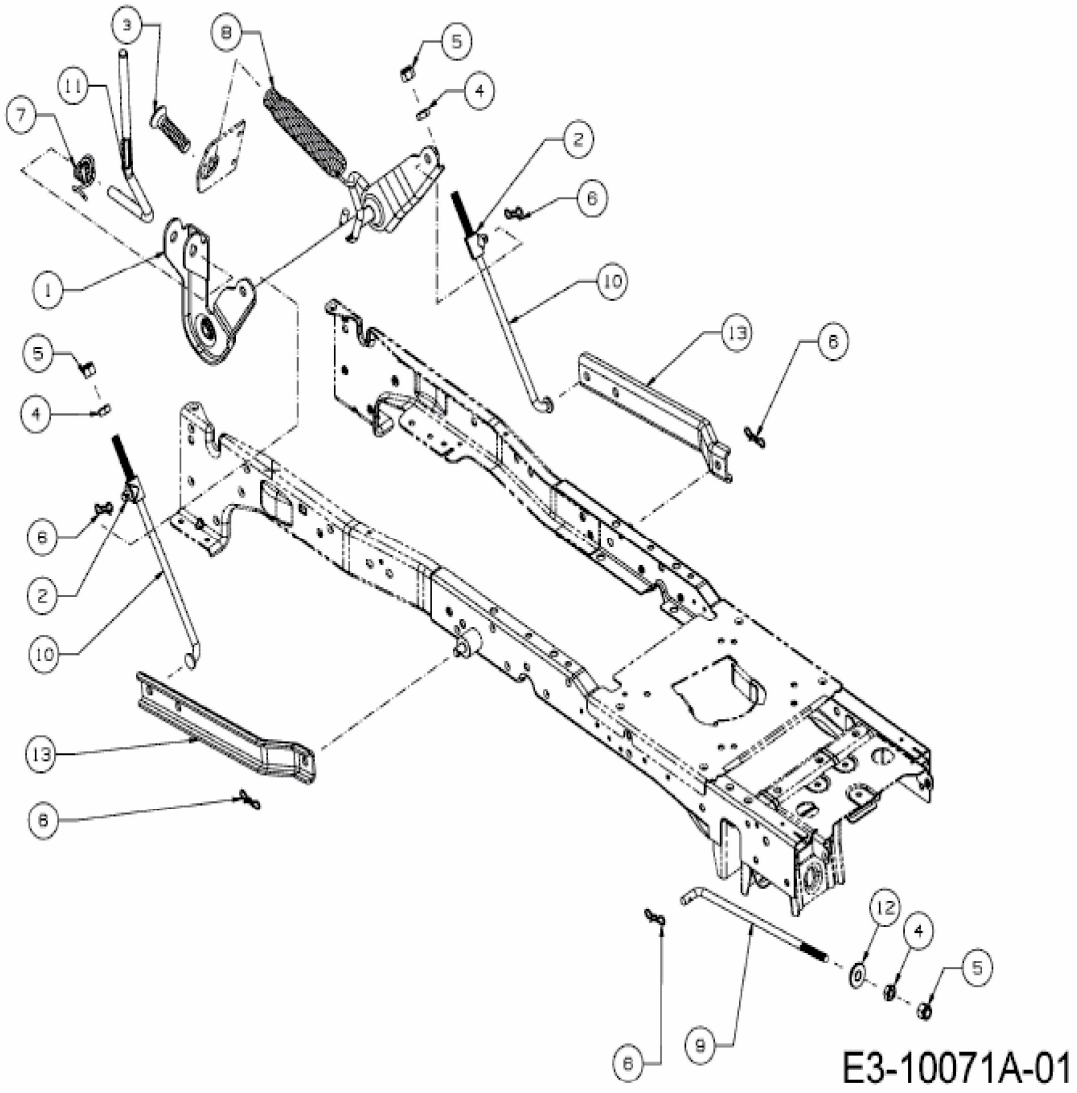
3
8
5
4
11
7
2
6
1
10
13
6
5
4
6
2
10
13
6
12
4
5
6
9
E3-10071A-01