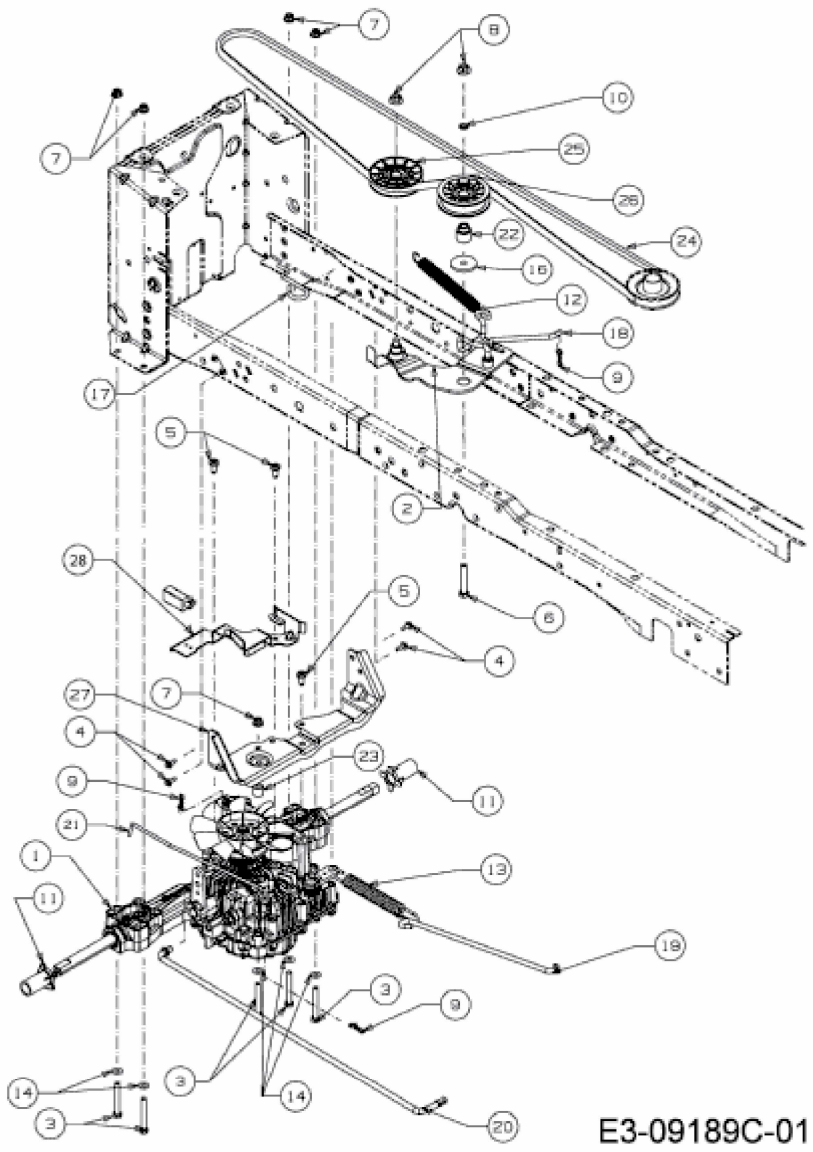
7
8
10
25
26
22
24
16
12
18
9
17
5
2
28
5
6
4
27
7
4
23
9
11
21
1
13
11
19
3
9
14
3
14
20
E3-09189C-01