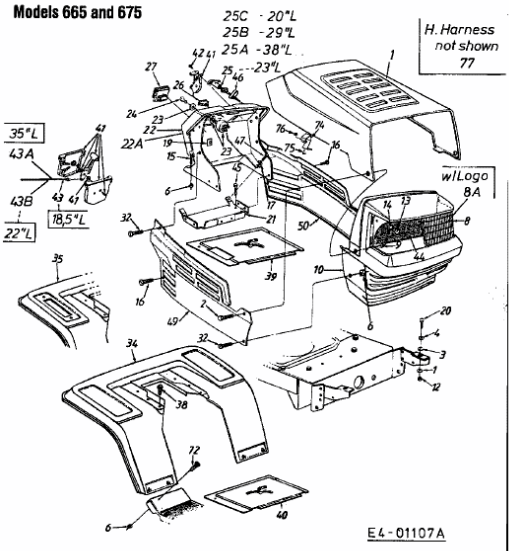B/180 > 13AQ675G661 (1999) > ARMATURENBRETT, MOTORHAUBE, SITZWANNE