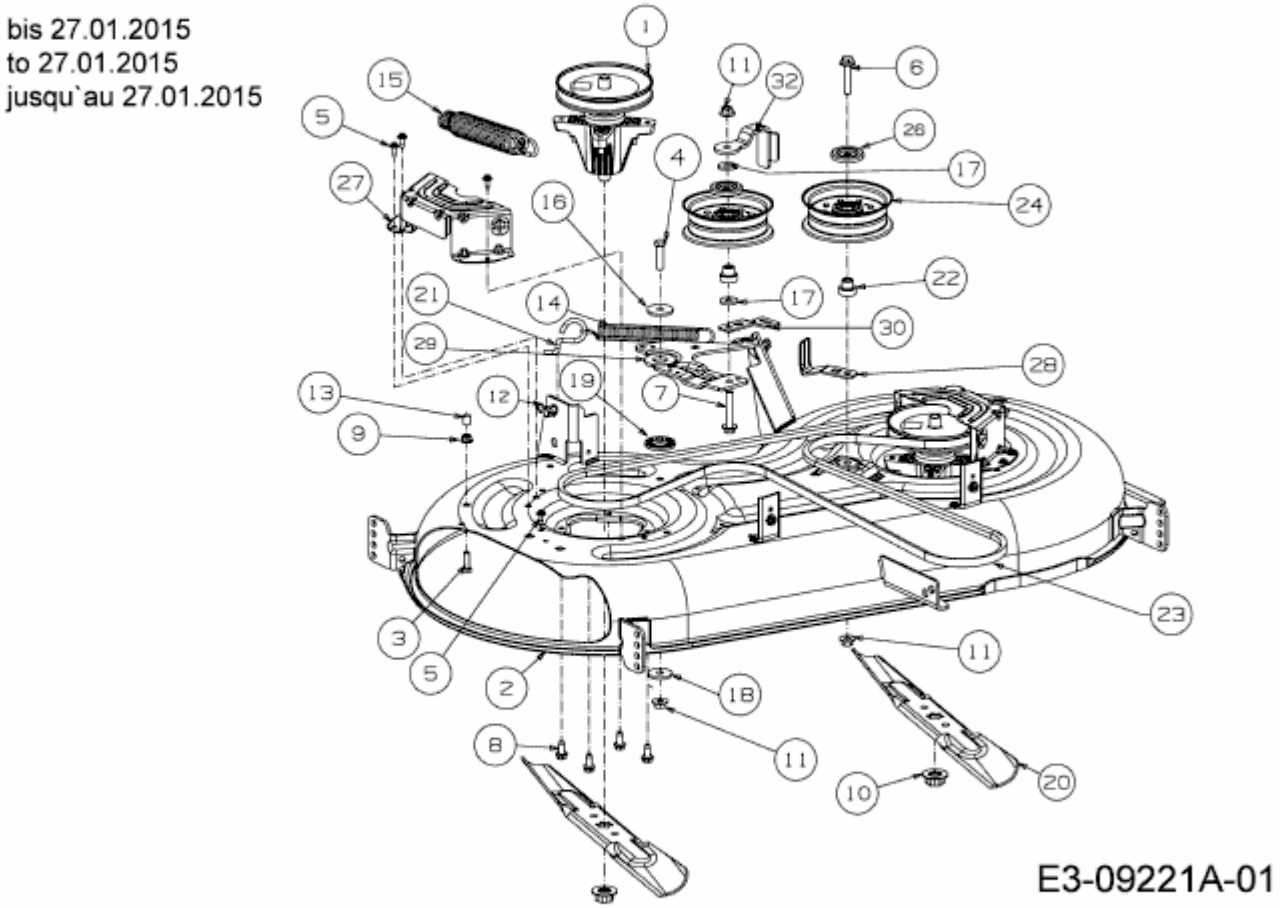LX 42" KH > 13APA1CS330 (2015) > MÄHWERK S (42"/107CM) BIS 27.01.2015