LTX 1042 > 13AP93AS330 (2015) > VORDERACHSE

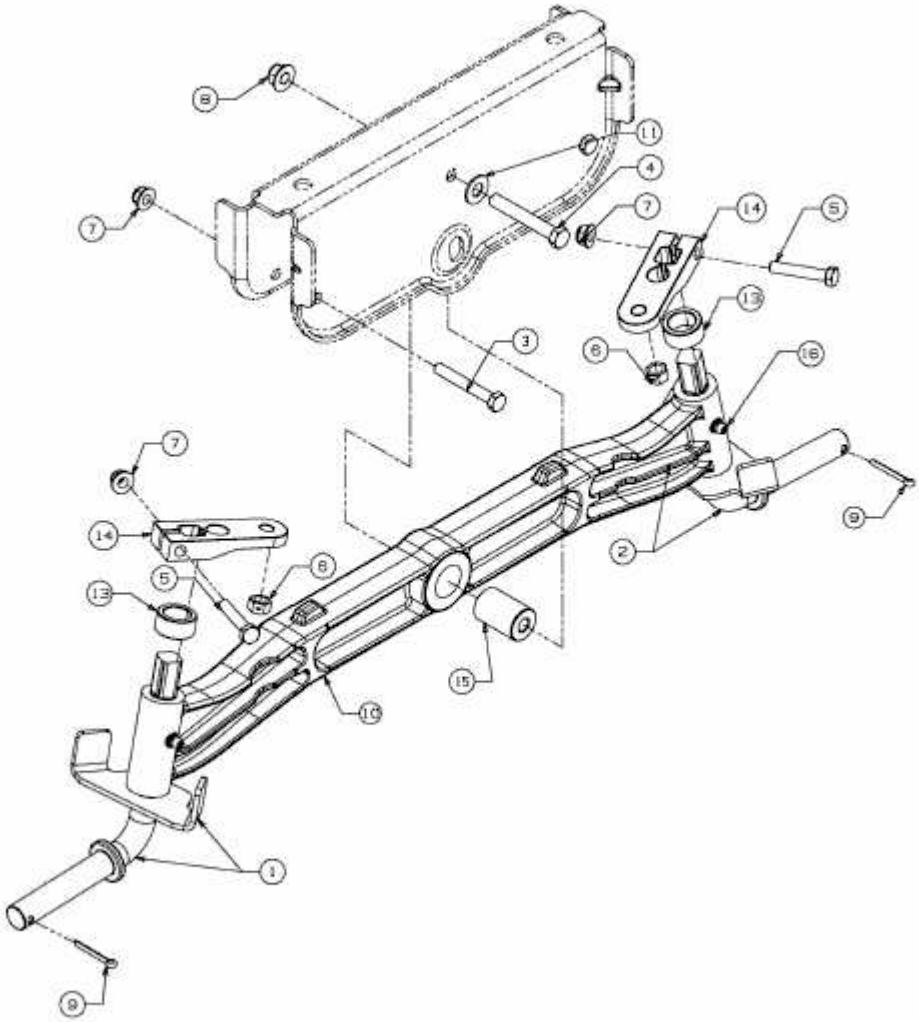

E3-04529E-01