LTX 1050 > 13AP91AP330 (2012) > VORDERACHSE

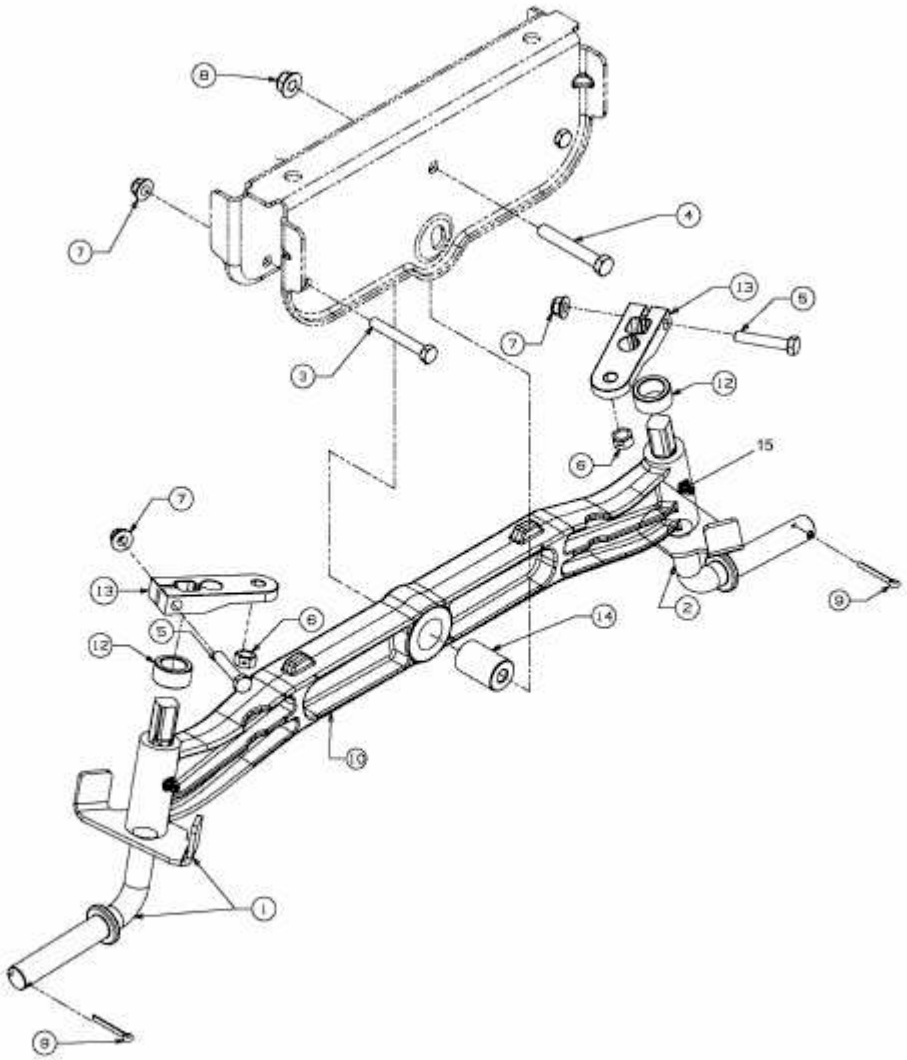

E3-08276A-01