PLATINUM SD 20/107 H > 13AP793G686 (2008) > MESSERSPINDEL 618-04456

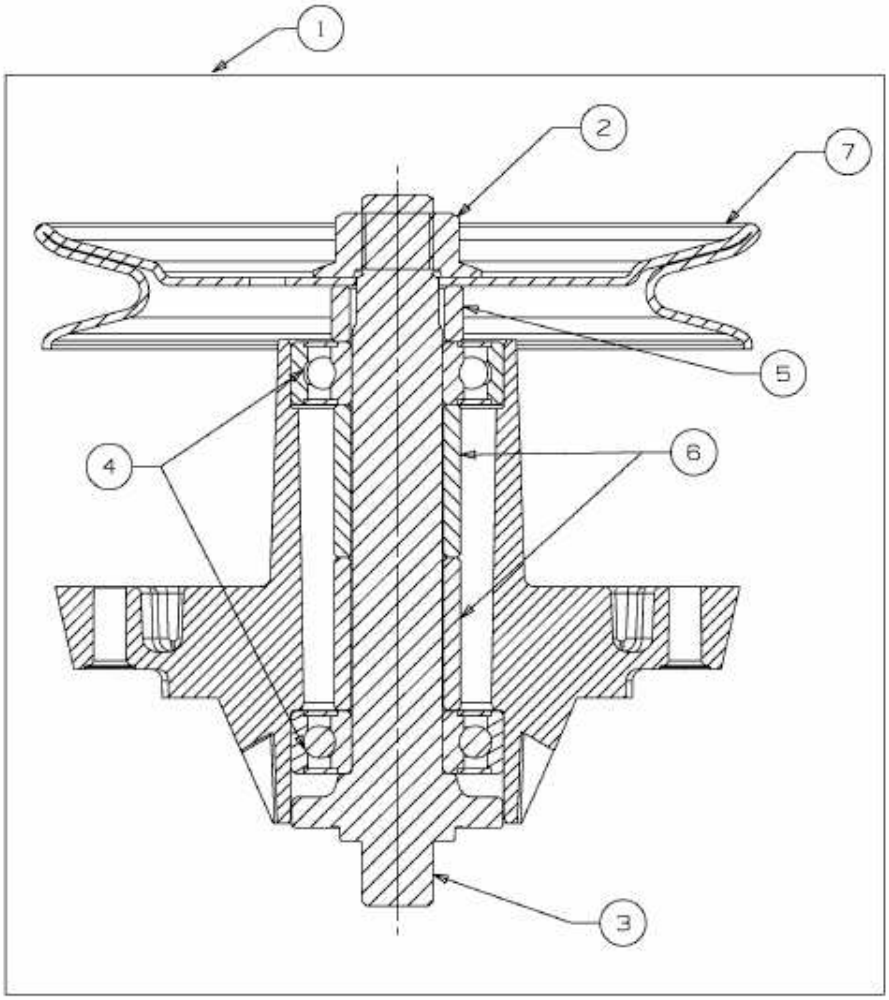

E3-04394A-01