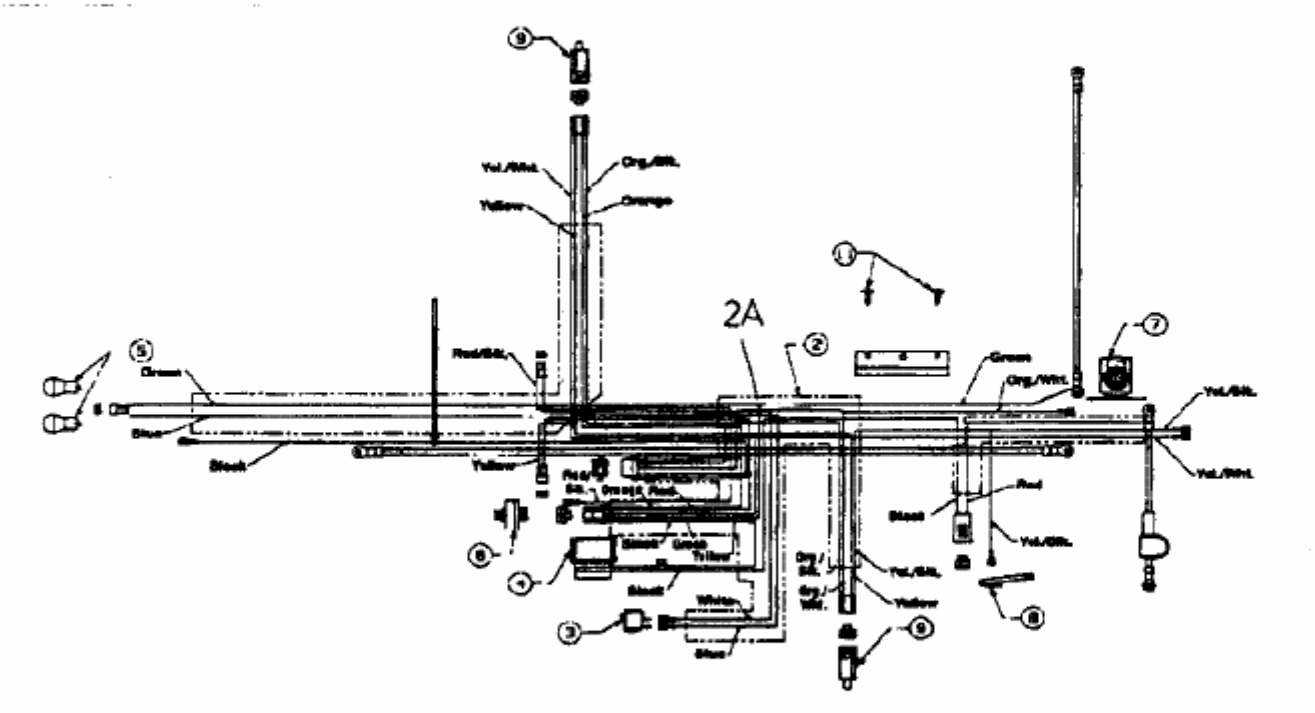HG 6145 > 13AP694G643 (1998) > SCHALTPLAN FÜR O.H.V.