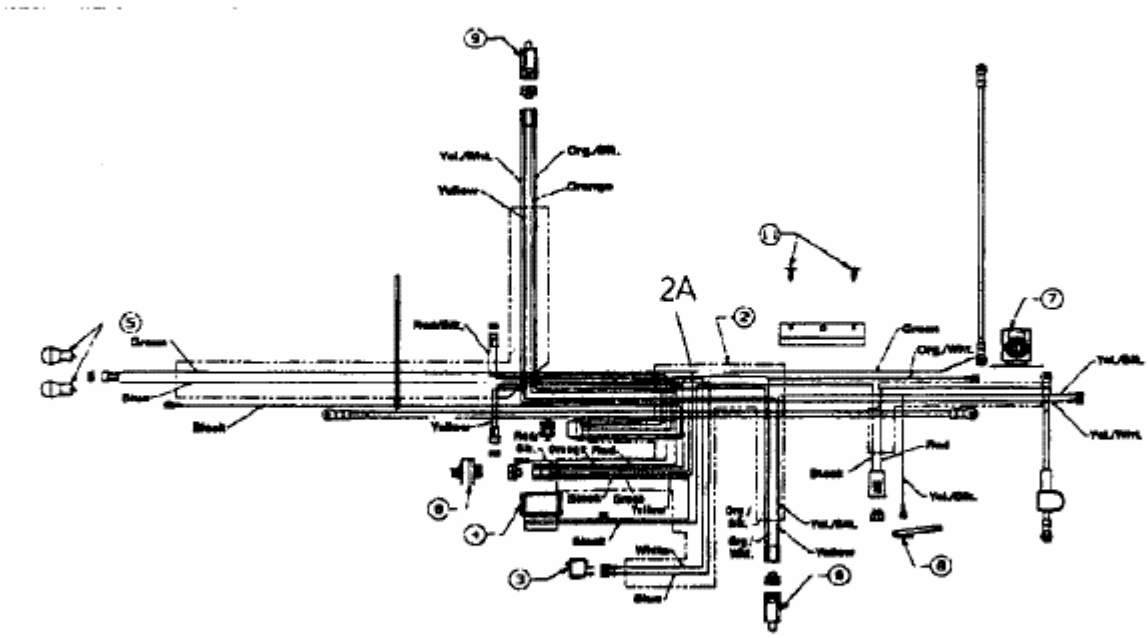B 155 > 13AP678G678 (2002) > SCHALTPLAN FÜR O.H.V.