618-0163B

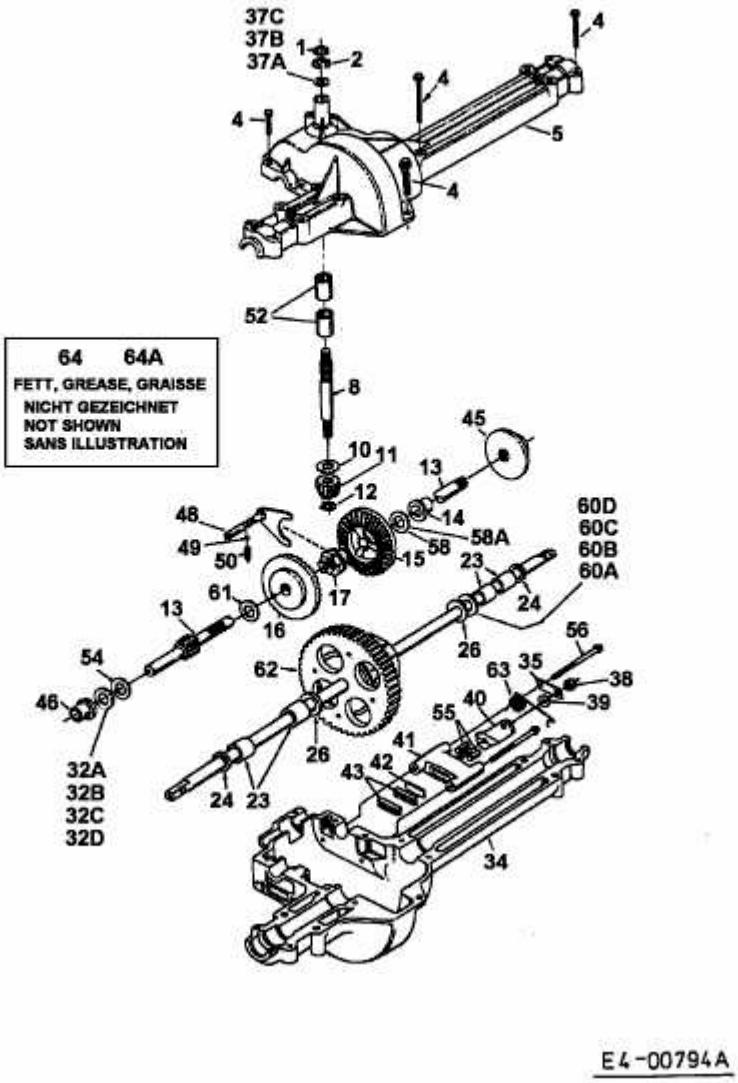
37C
37B
37A
1
2
4
4
4
4
5
52
64 64A
FETT, GREASE, GRAISSE
NICHT GEZEICHNET
NOT SHOWN
SANS ILLUSTRATION
8
45
10
11
13
12
14
48
49
50
15
58
58A
60D
60C
60B
60A
23
24
61
17
16
13
26
56
54
62
63
35
38
46
40
39
55
41
26
42
43
32A
32B
32C
32D
24
23
34
E4-00794A