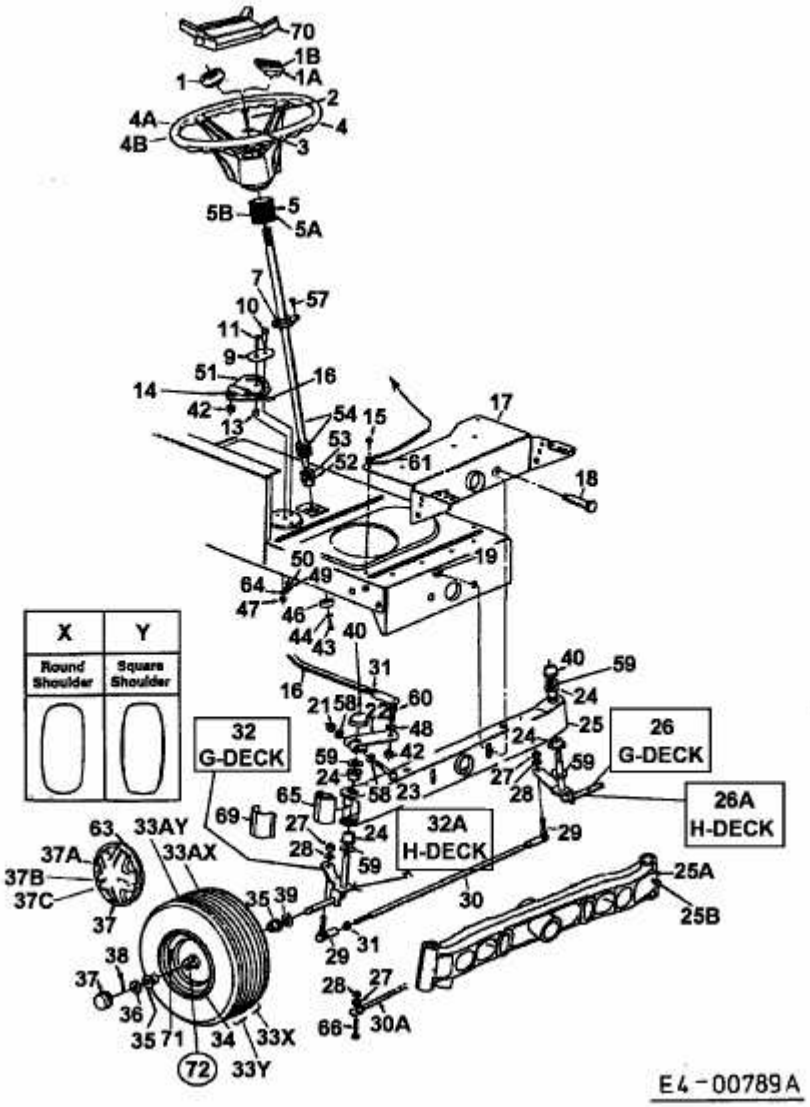B 155 > 13AP678G678 (2002) > VORDERACHSE