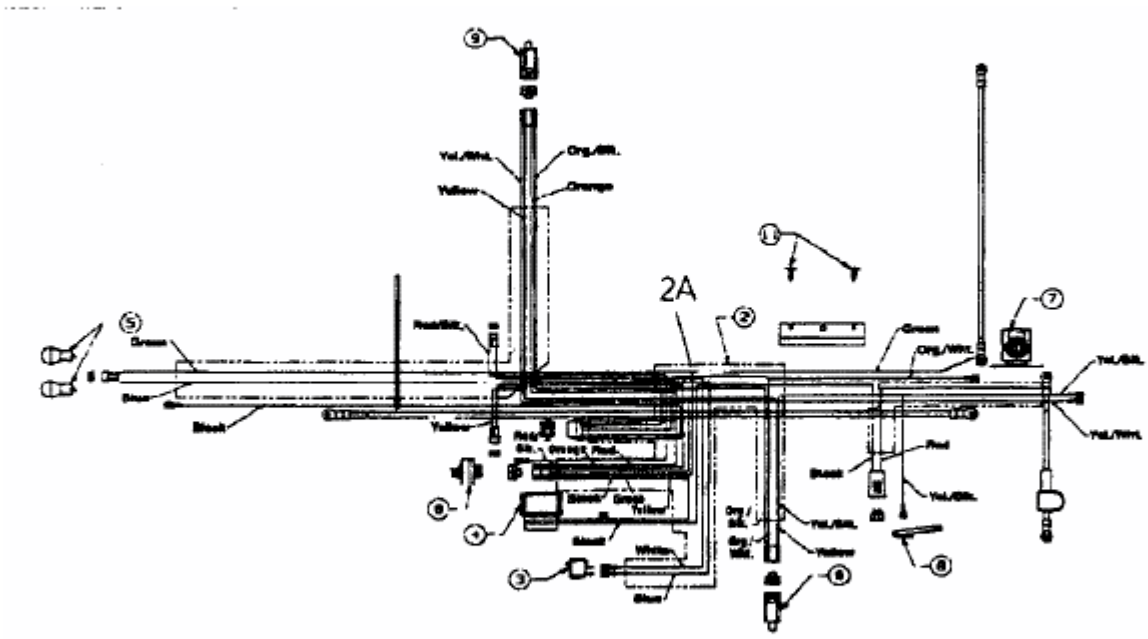B 155 > 13AP678G678 (2000) > SCHALTPLAN FÜR O.H.V.