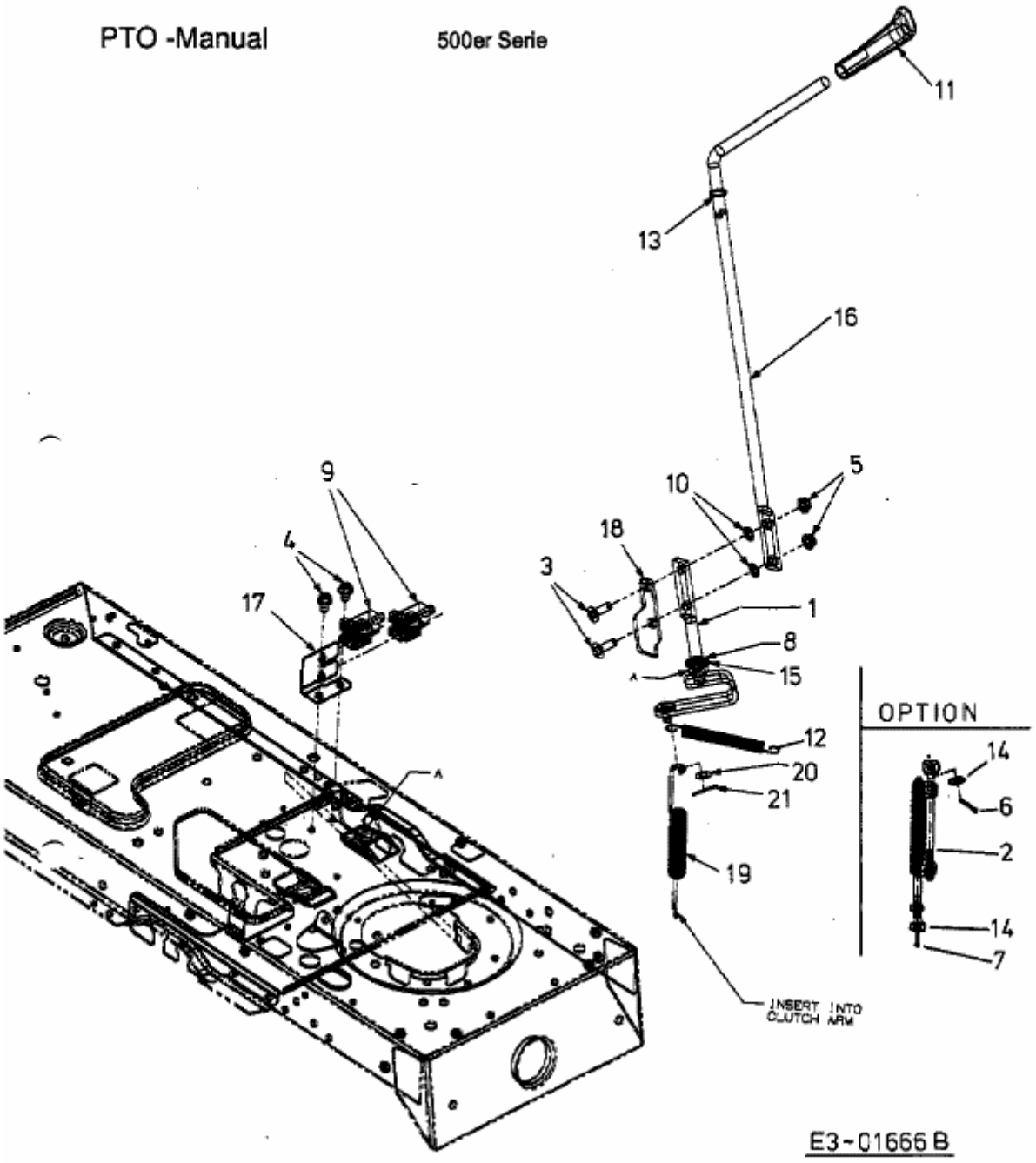SN 170 A > 13AP518N678 (2002) > MÄHWERKSEINSCHALTUNG