SE 155 H > 13AP518E678 (2002) > MOTORHAUBE 8-STYLE

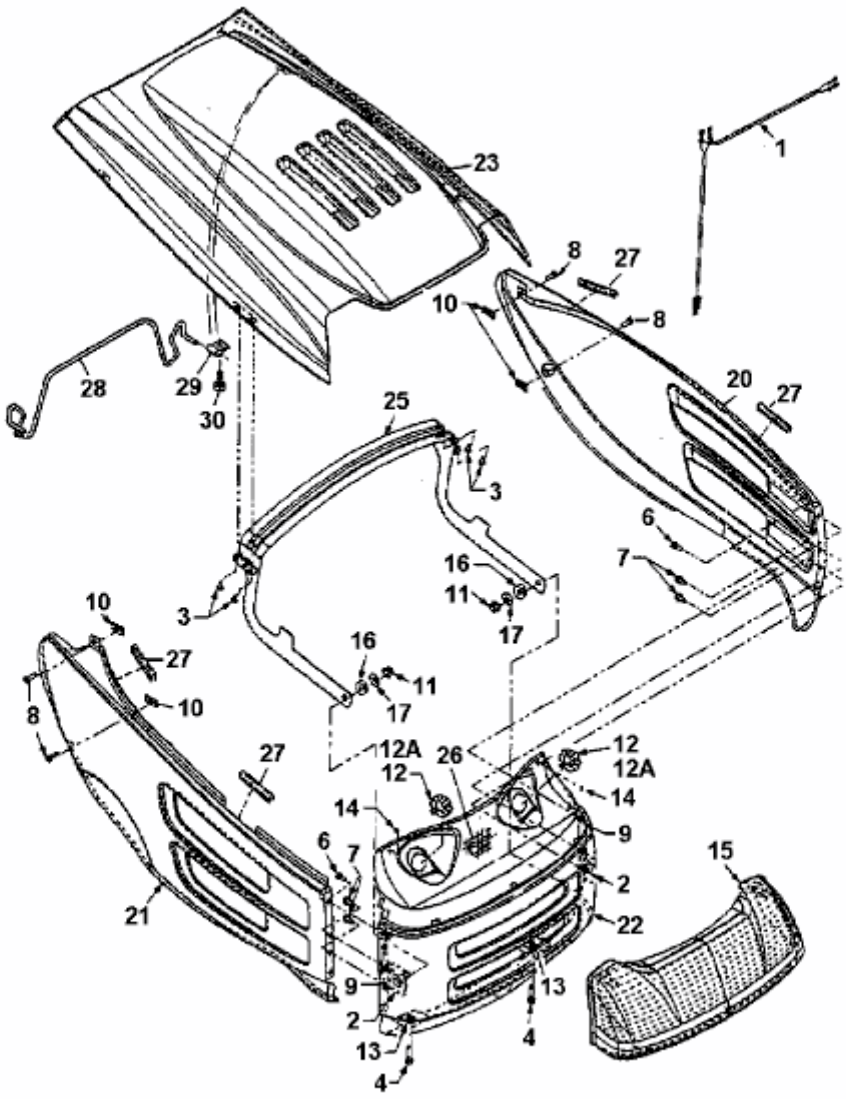

fsg