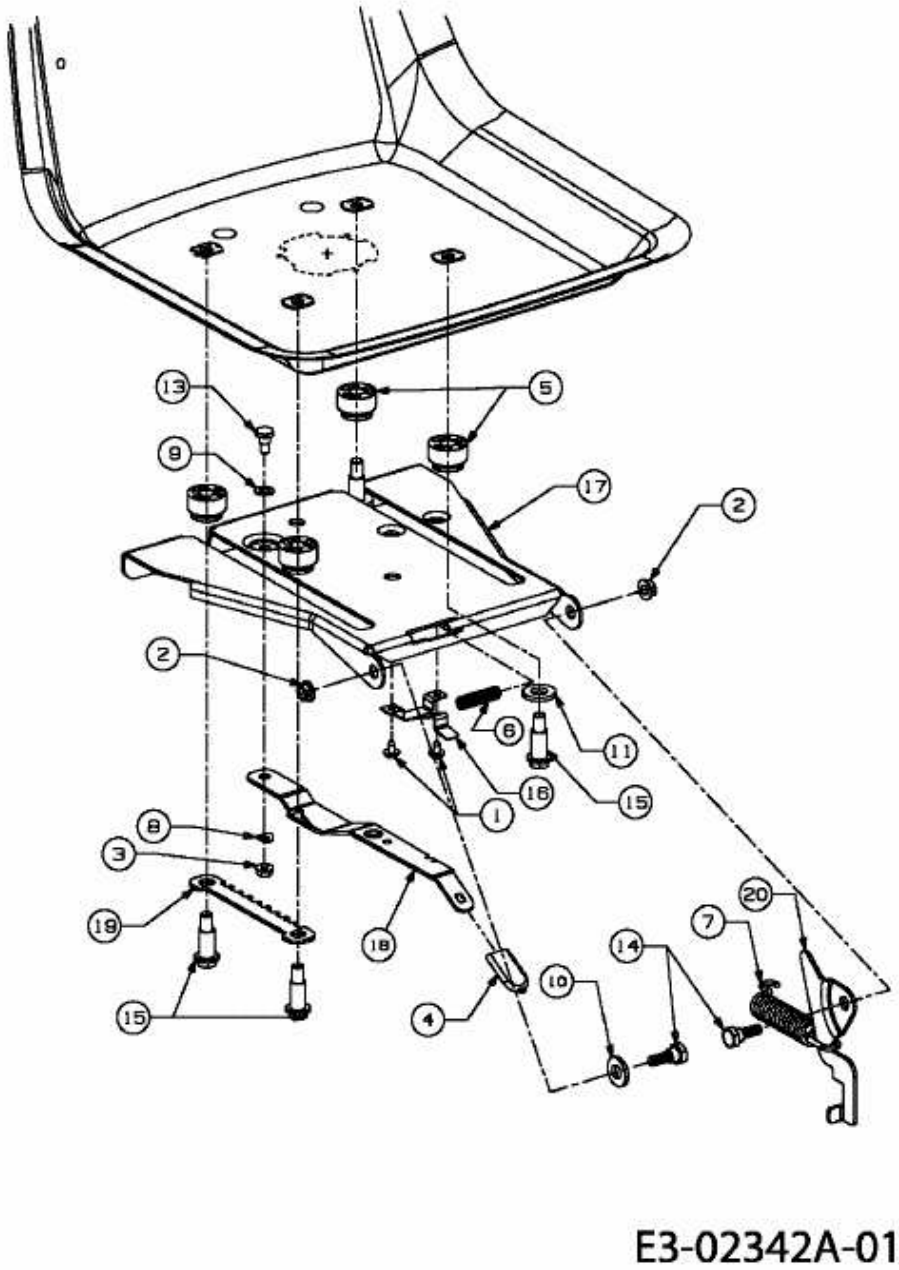GLX 122 RHL > 13AP516J690 (2005) > SITZTRÄGER