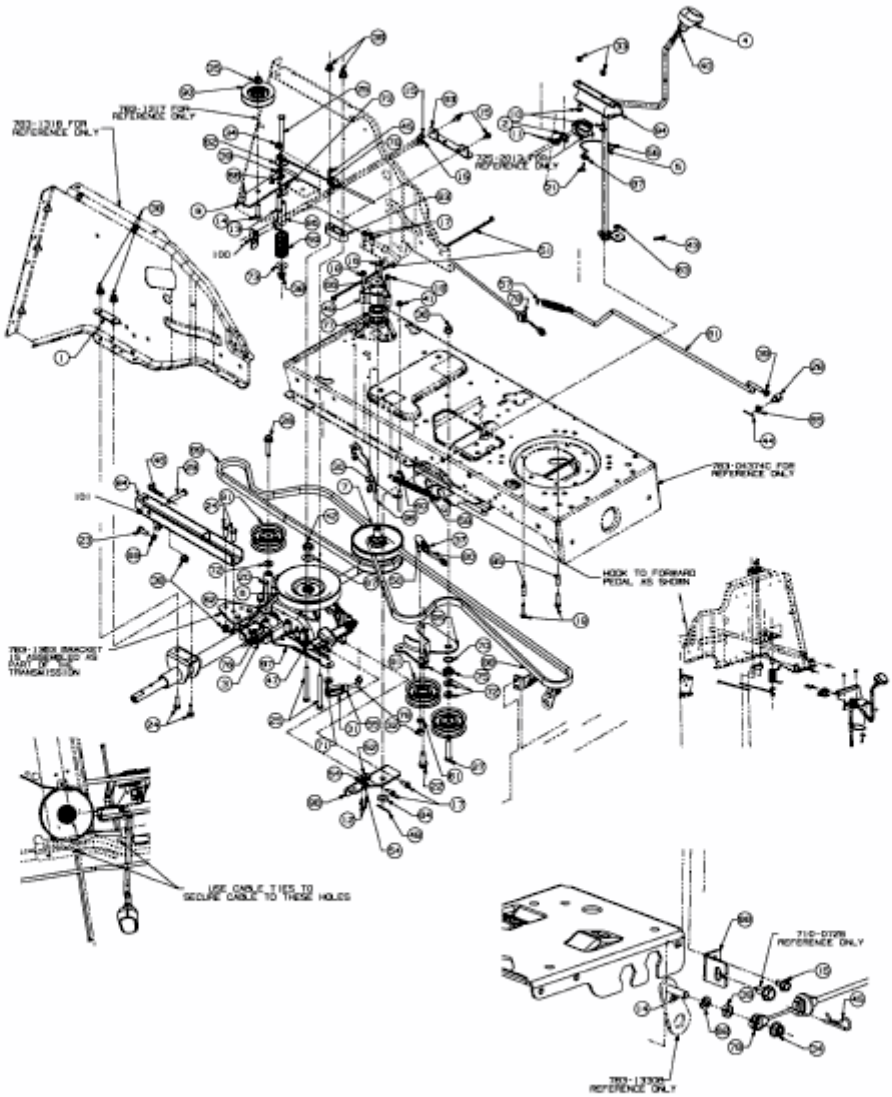AJ 5200 > 13AP504J643 (2006) > FAHRANTRIEB