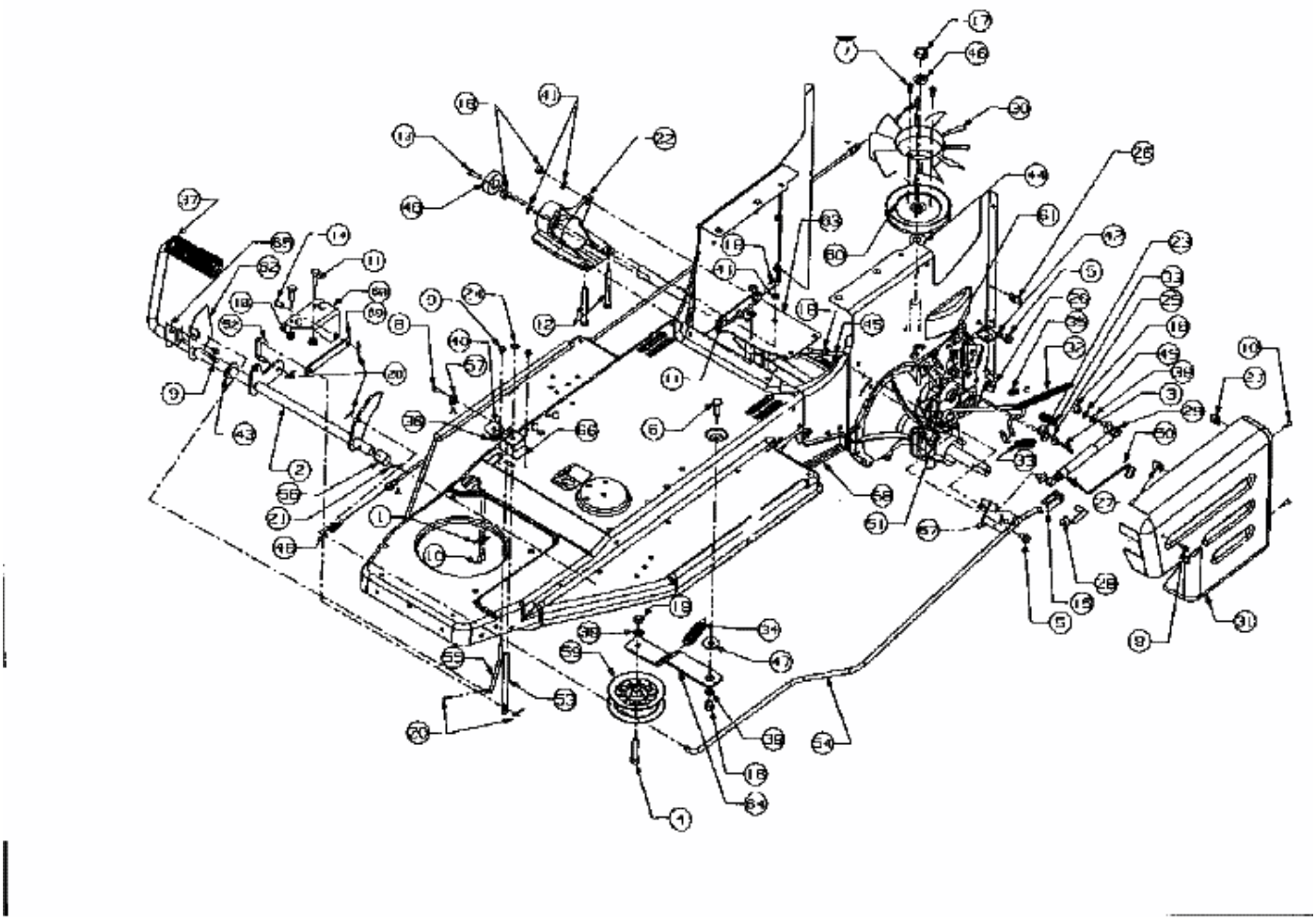HA 4145 > 13AP494A643 (1999) > FAHRANTRIEB, PEDALE