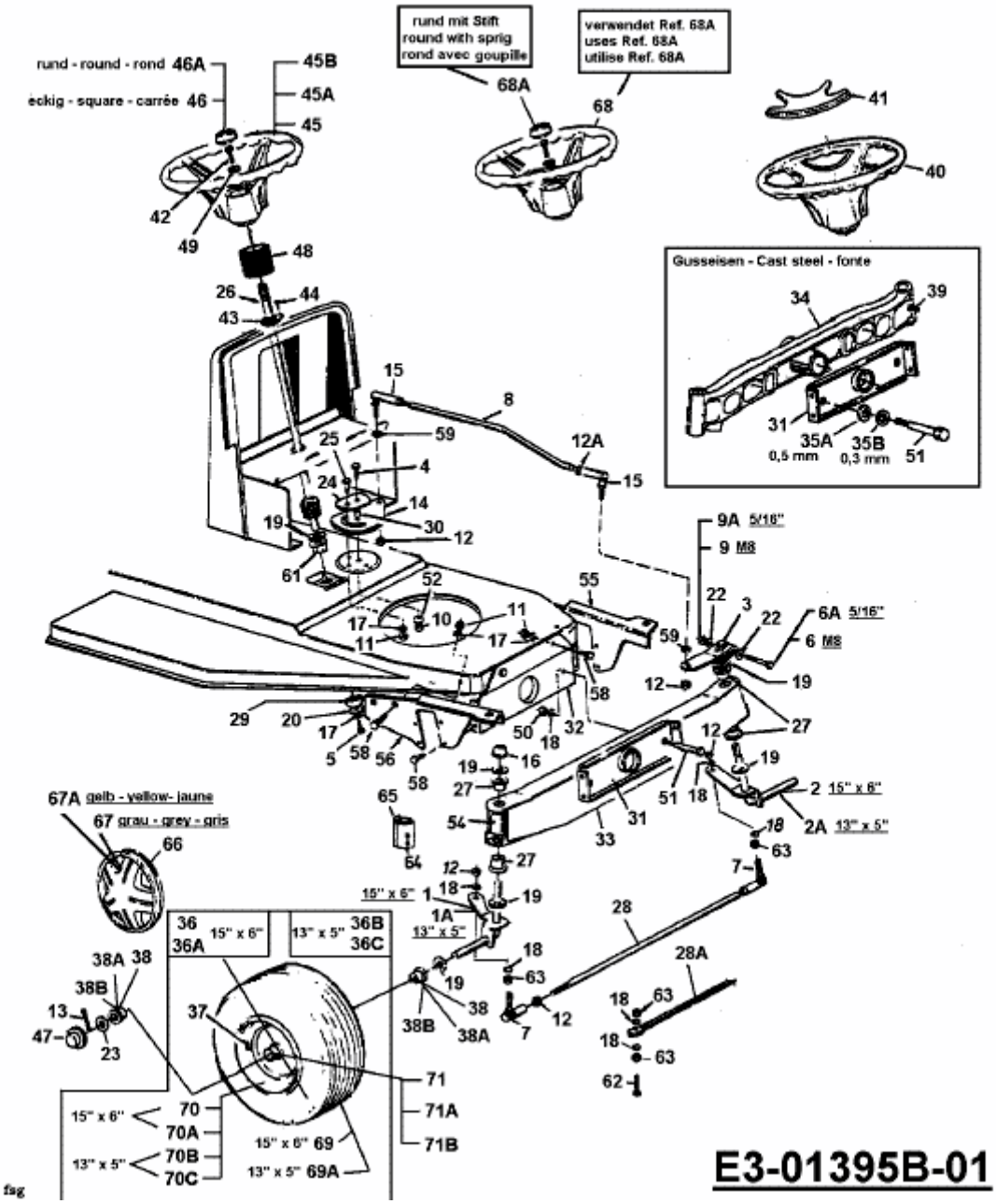J/130 > 13AP478A670 (2000) > LENKUNG, RÄDER VORNE, VORDERACHSE