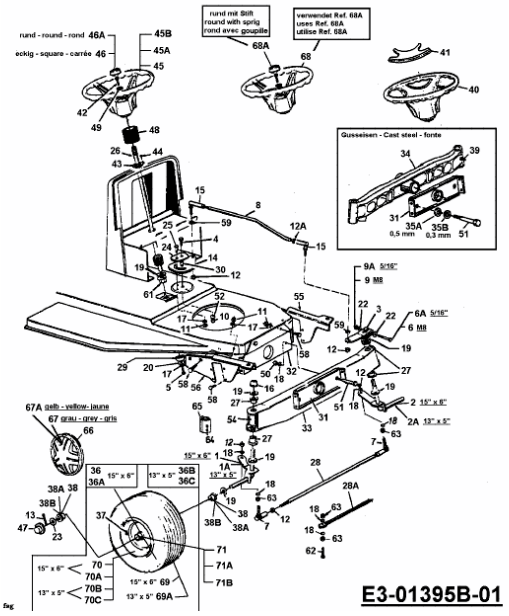H 145 > 13AP418F678 (2003) > LENKUNG, RÄDER VORNE, VORDERACHSE