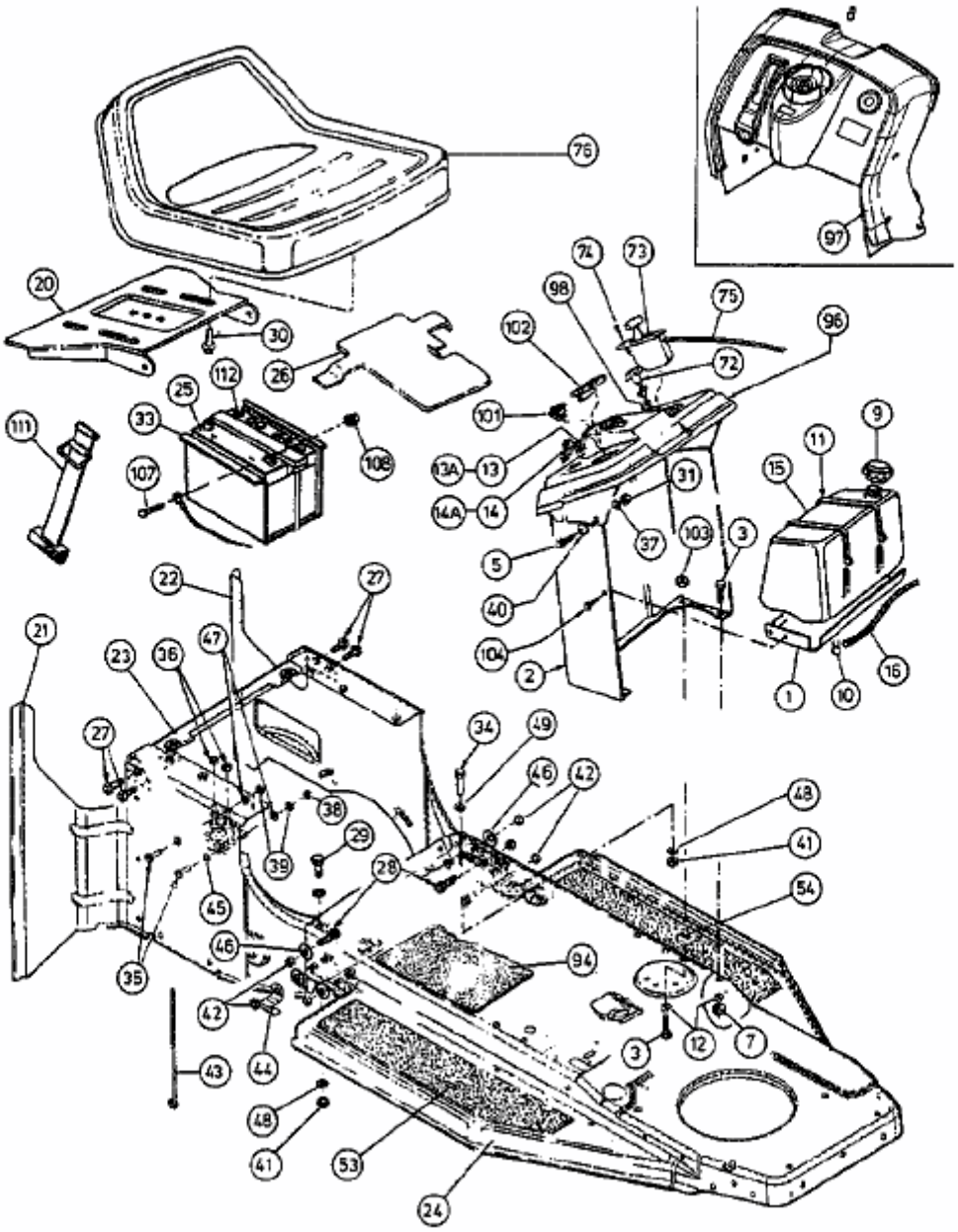JE 145 H > 13AP418E678 (2001) > ARMATURENBRETT, SITZ, TANK