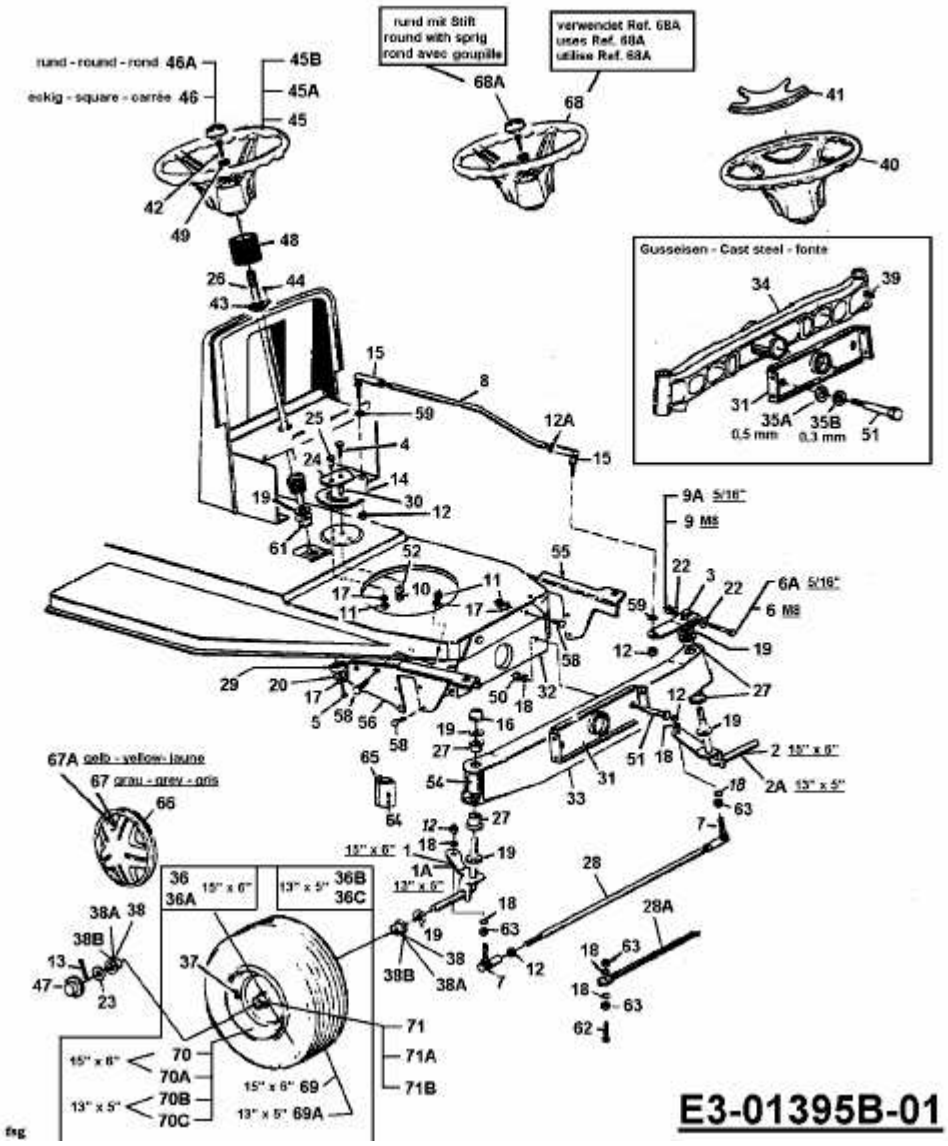SPRINT SLX 76 RH > 13AP416A690 (2002) > LENKUNG, RÄDER VORNE, VORDERACHSE