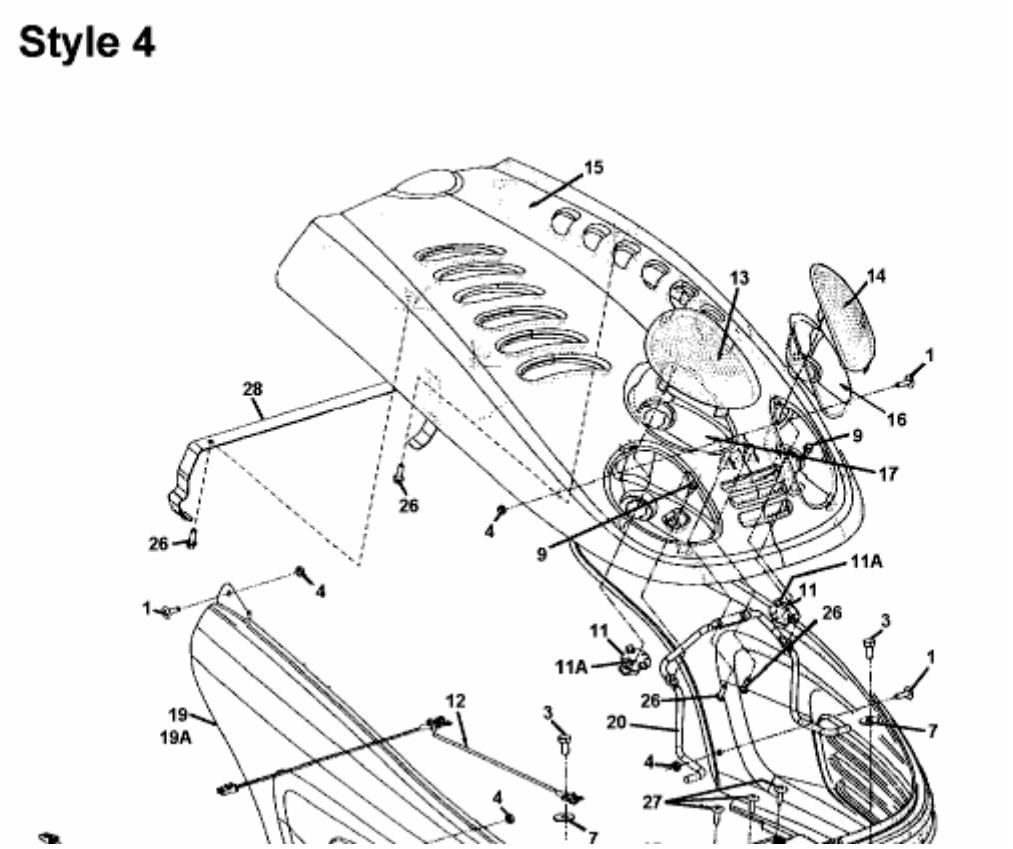HF 4145 > 13AP414F643 (2001) > MOTORHAUBE 4-STYLE AB 27.09.2007