VL 105 GCA > 13AO98KN617 (2014) > SITZTRÄGER

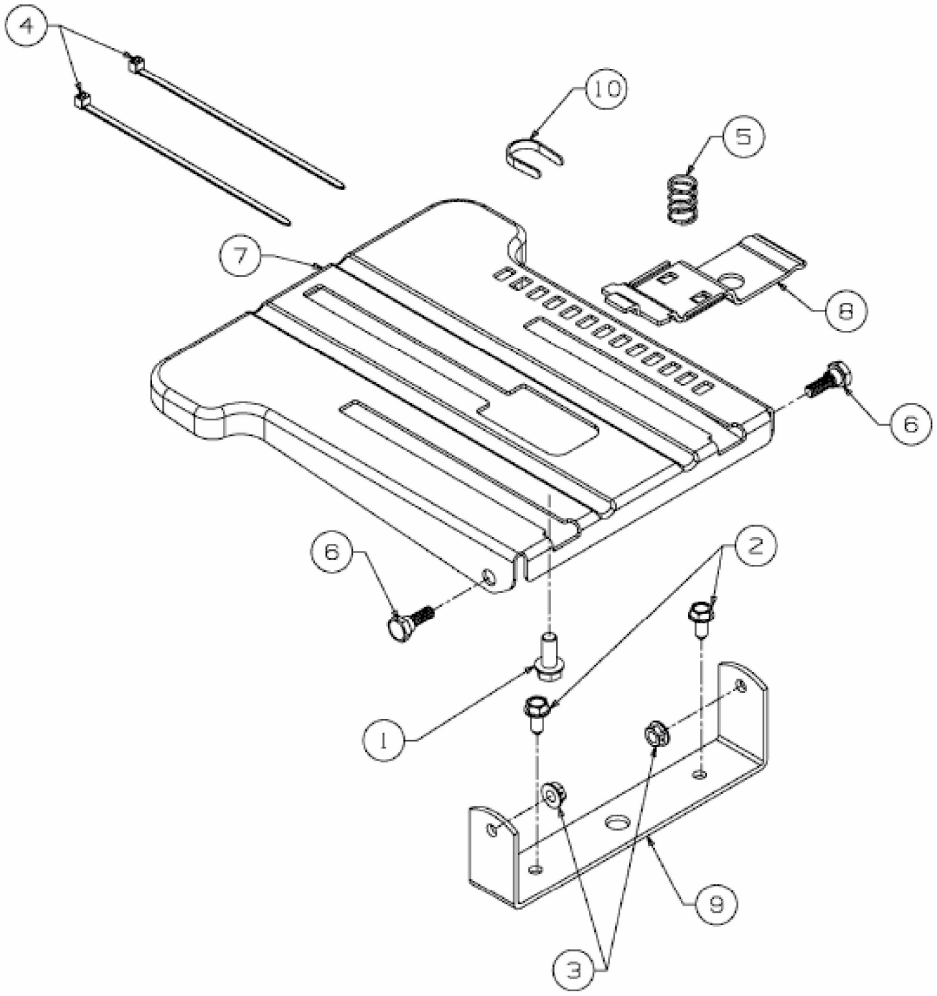

E3-04512E-01