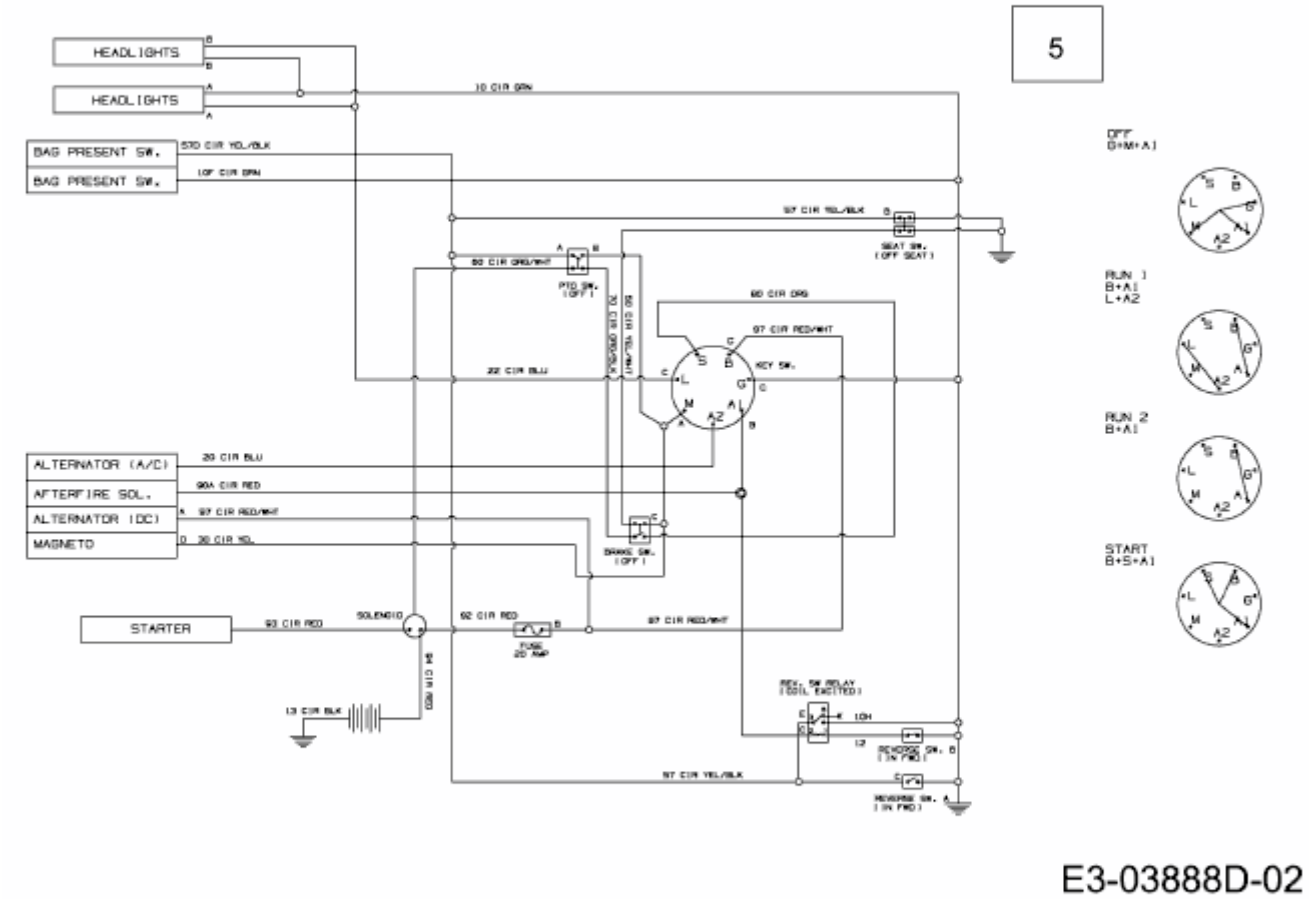LN 185 > 13AO773N600 (2011) > SCHALTPLAN