906 > 13AO765N611 (1998) > LENKUNG, RÄDER VORNE, VORDERACHSE

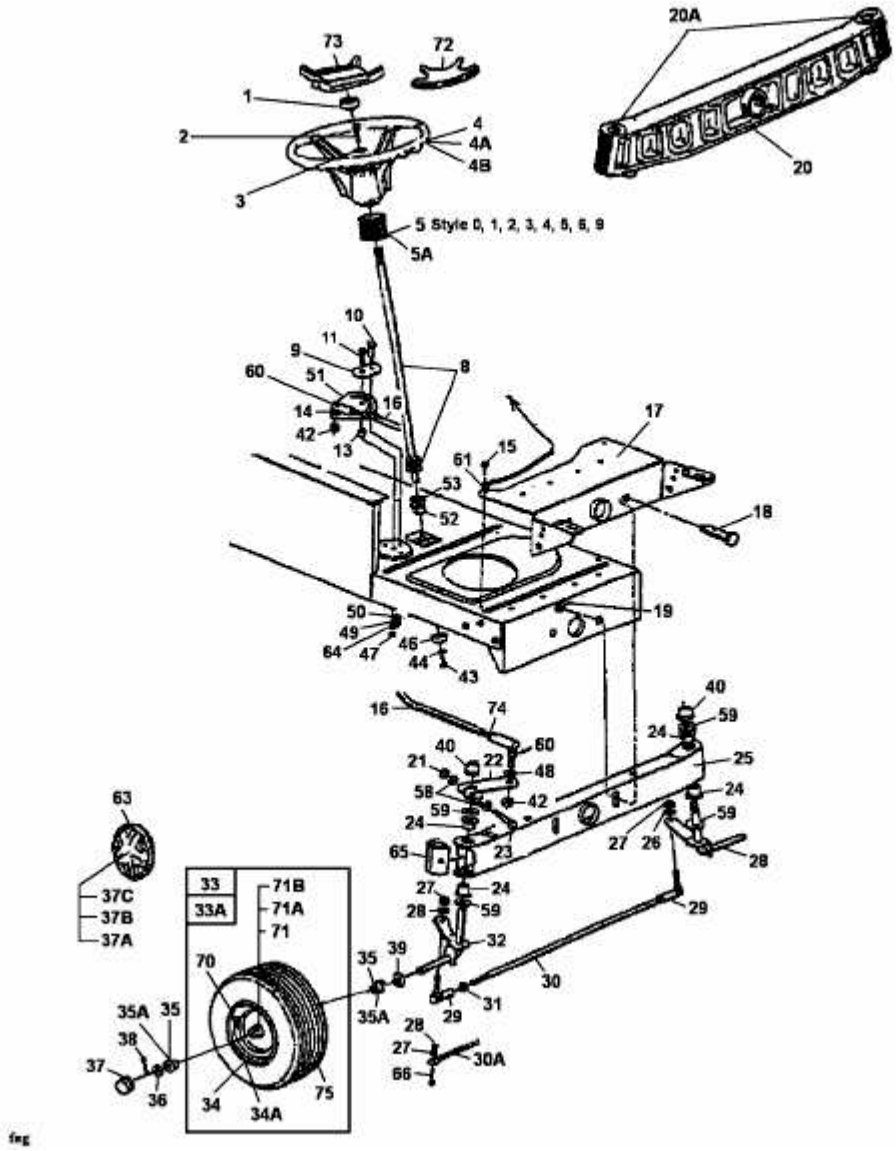

fig