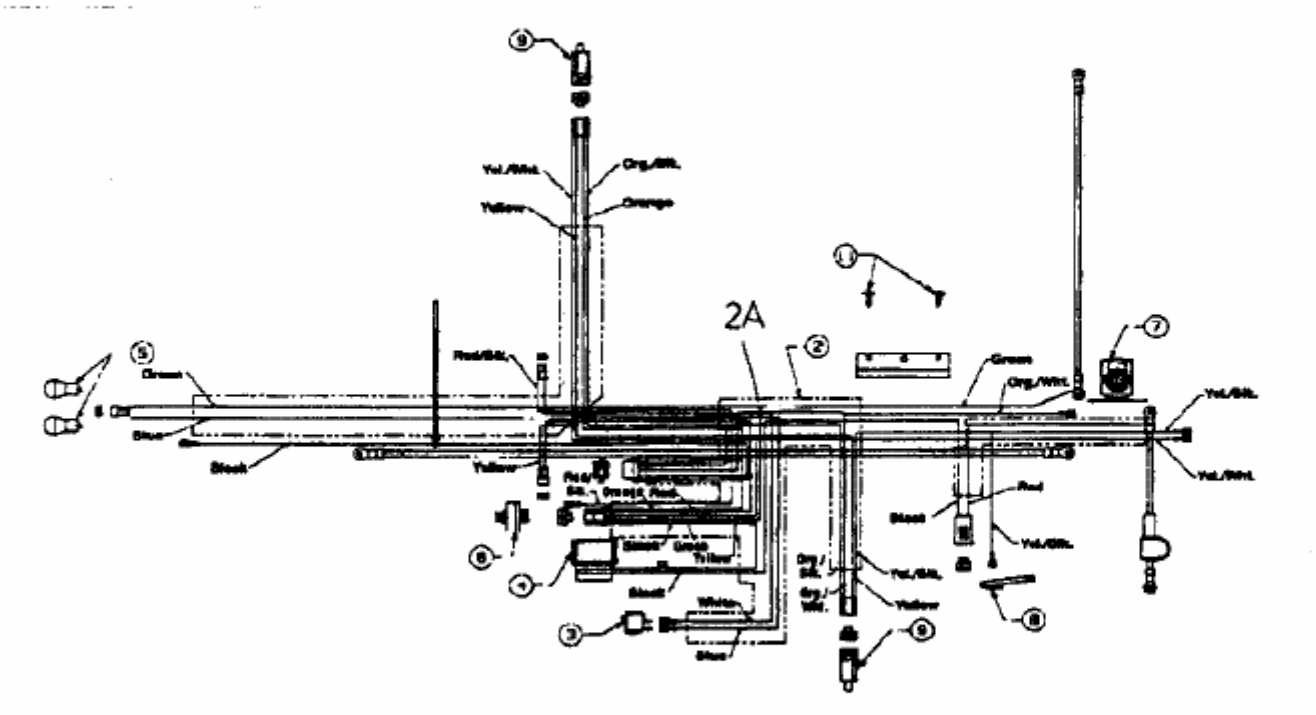H/165 > 13AO698G678 (2001) > SCHALTPLAN FÜR O.H.V.