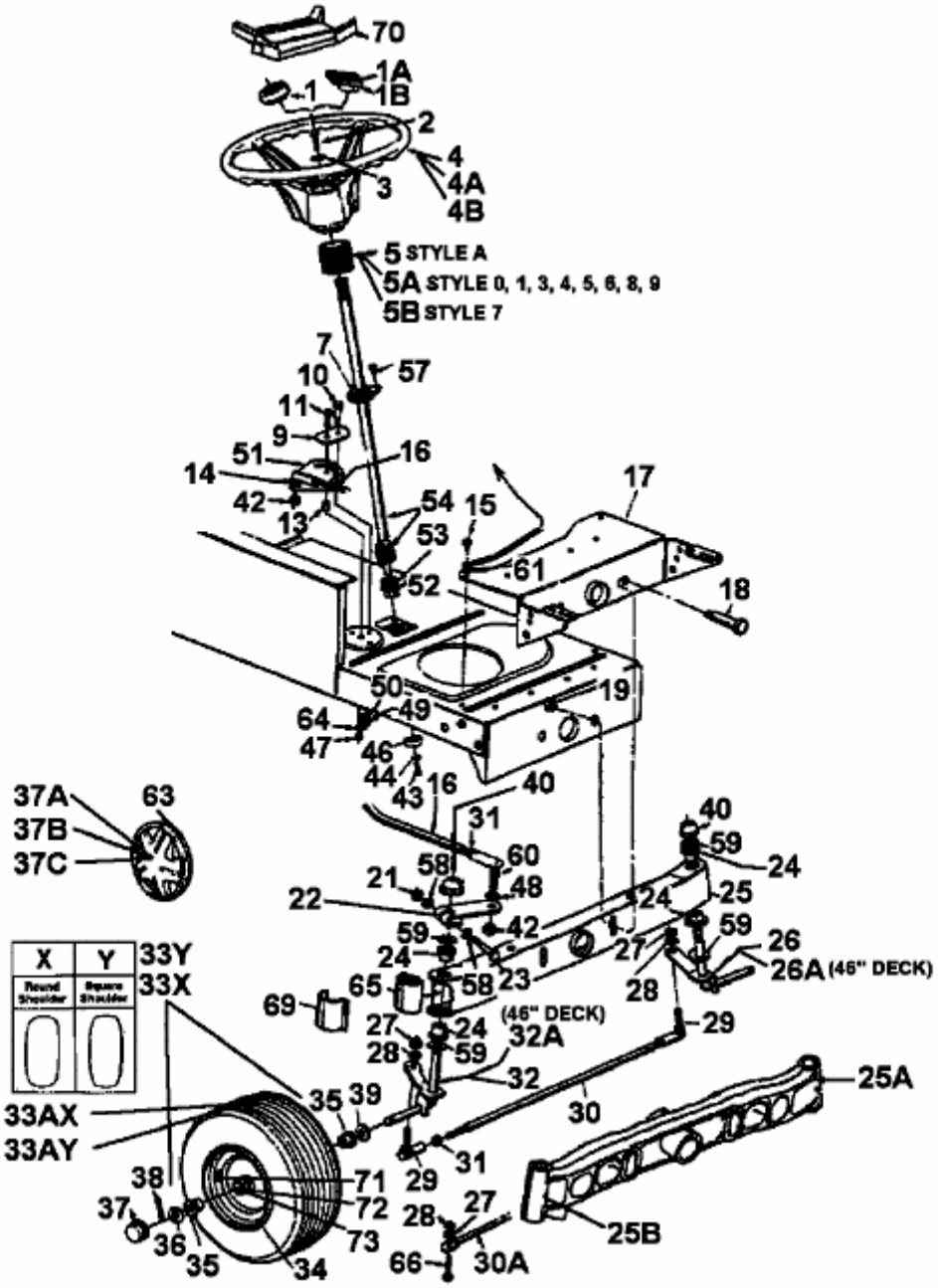H/165 > 13AO698G678 (1999) > VORDERACHSE