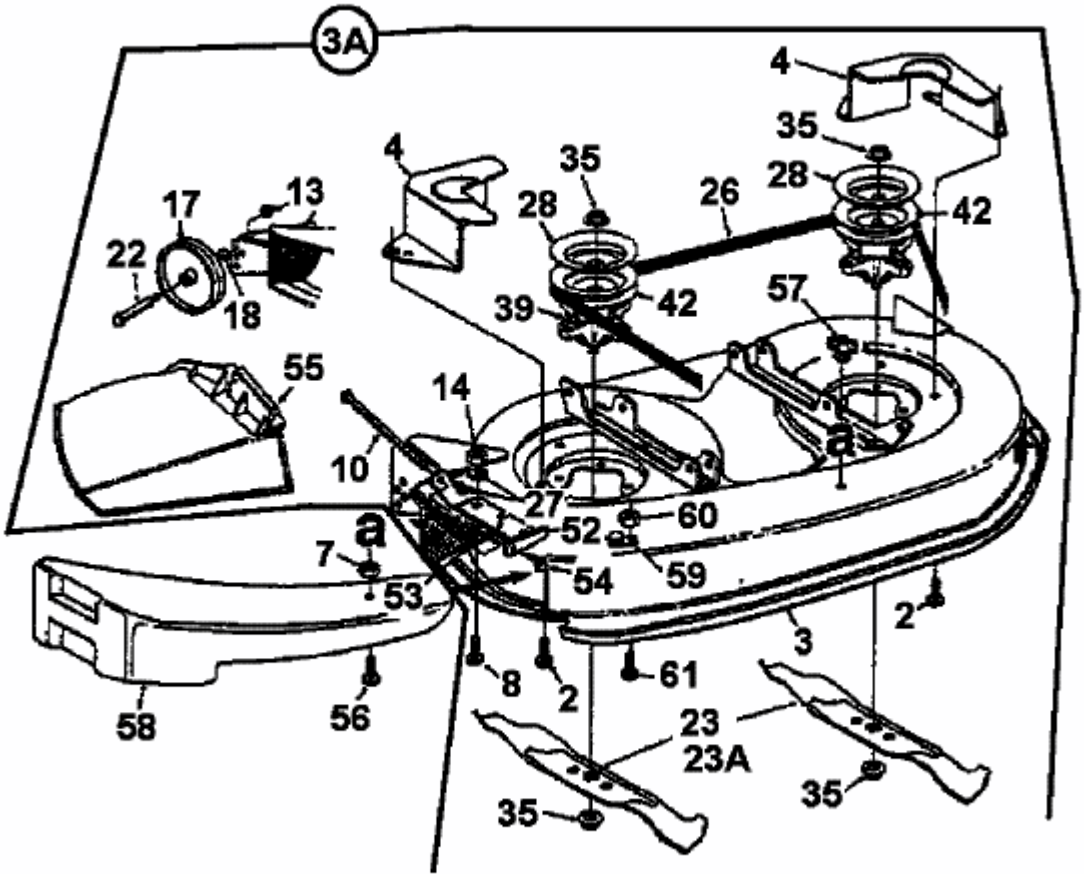806 > 13AO695G611 (1998) > MÄHWERK G (42"/107CM)