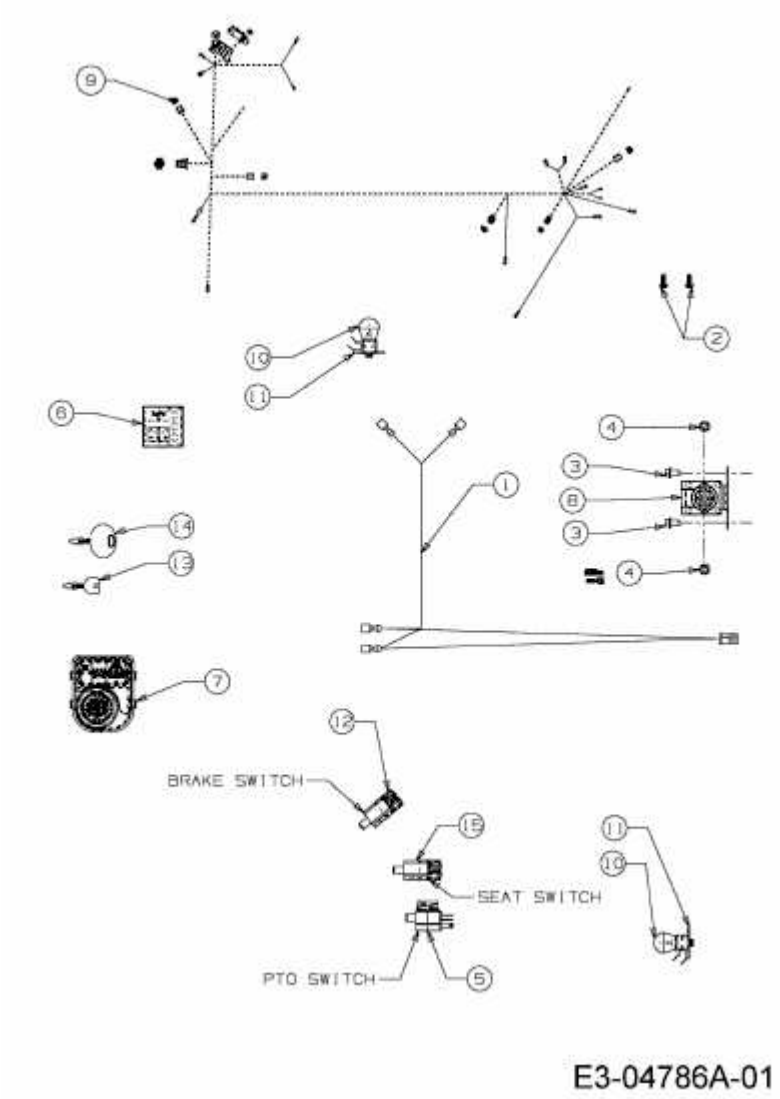13AO495N684 (2009) > ELEKTROTEILE