VL 105 H > 13AN91TN617 (2012) > MÄHWERKSEINSCHALTUNG, MOTORKEILRIEMENSCHEIBE

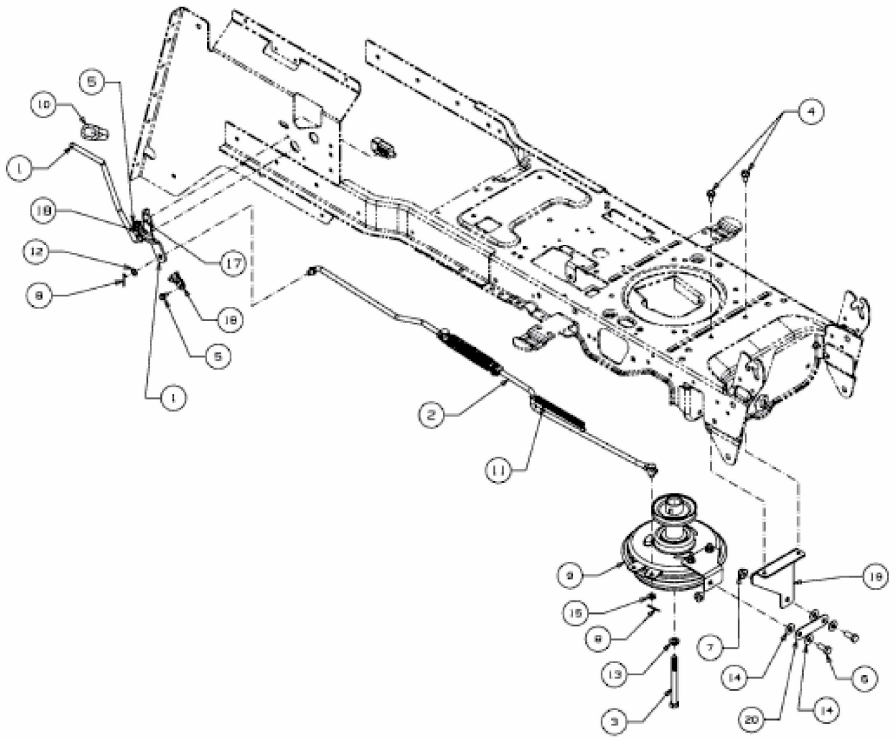

E3-07526A-01