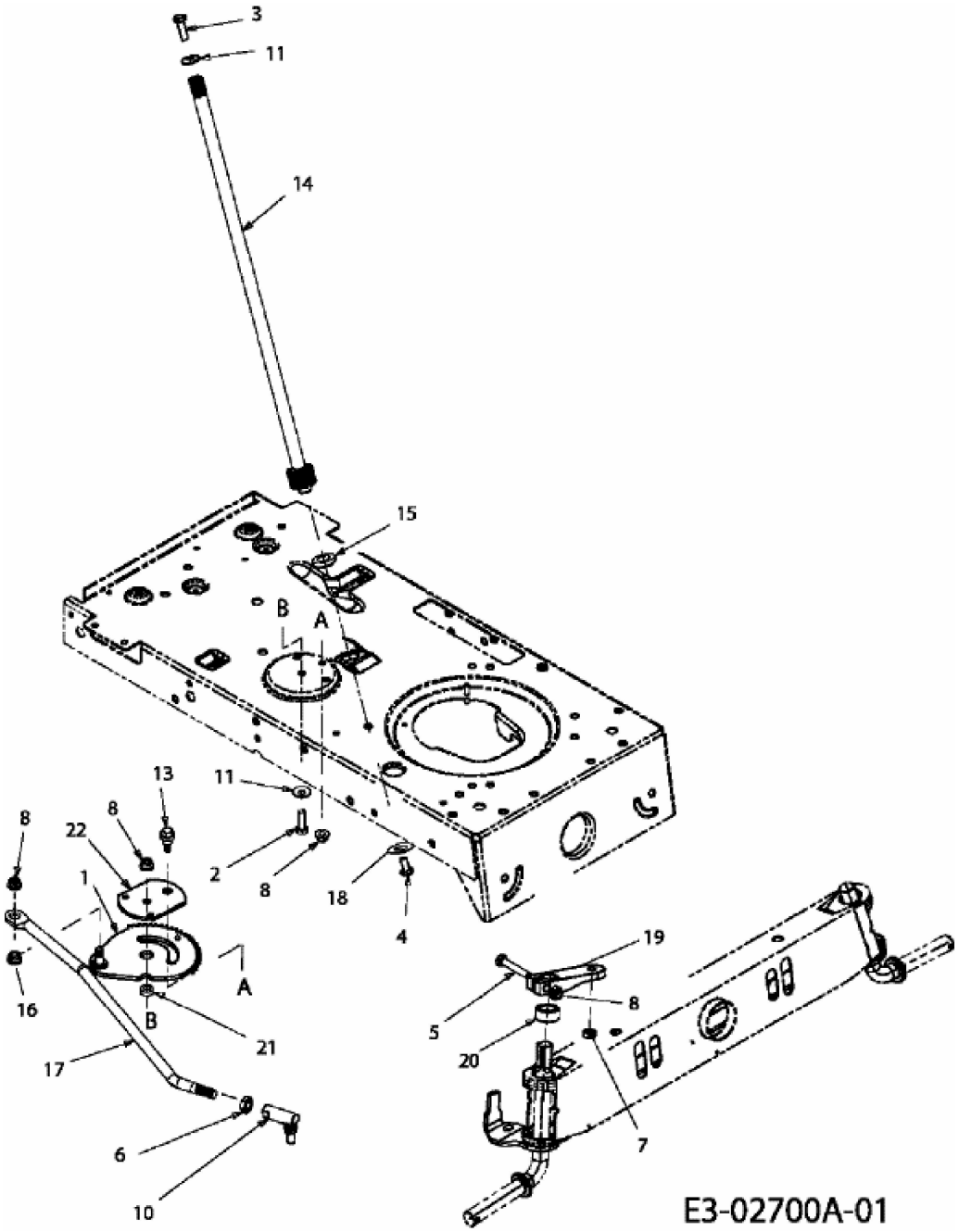TORNADO 108/17,5 H > 13AN79KG636 (2009) > LENKUNG