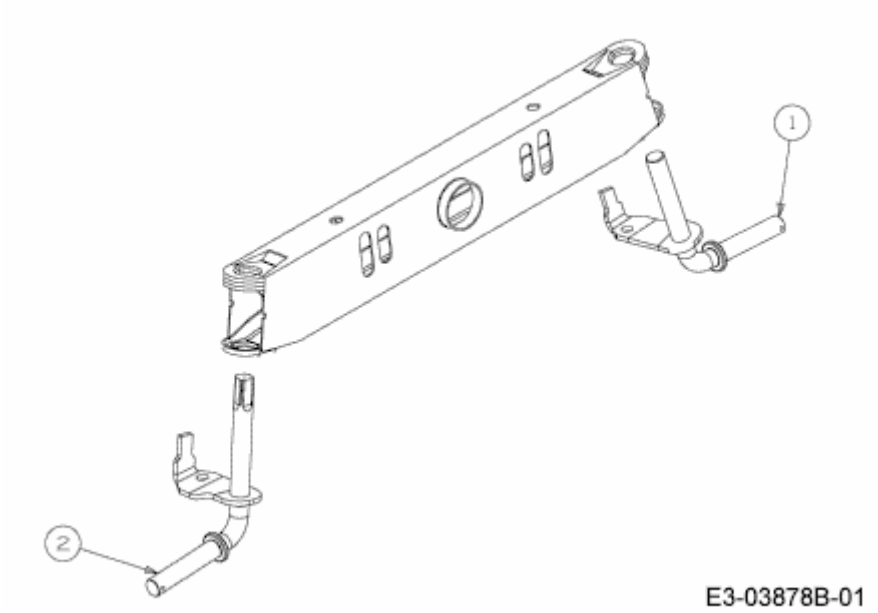BL 175/107 H > 13AN798G683 (2010) > ACHSSCHENKEL