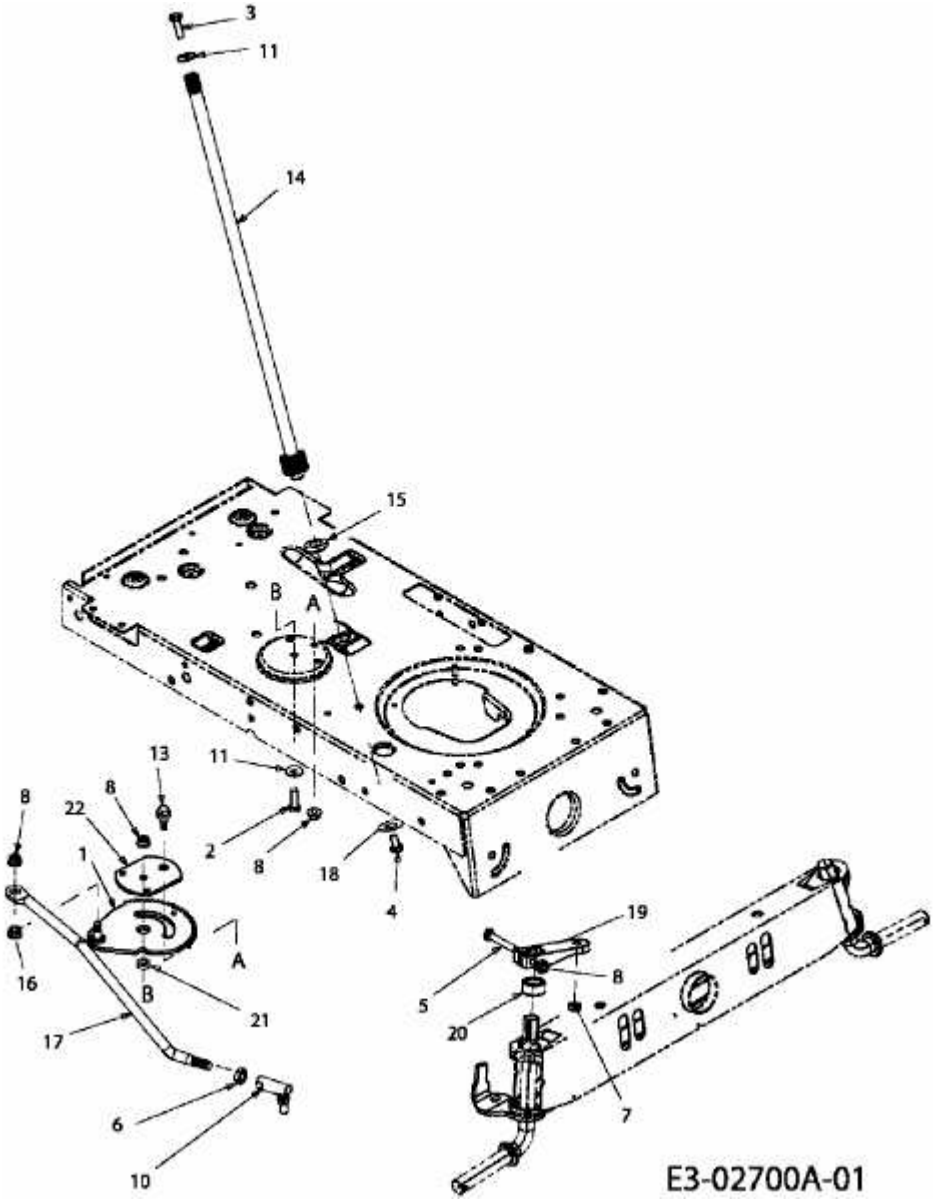LH 175 > 13AN793G676 (2008) > LENKUNG