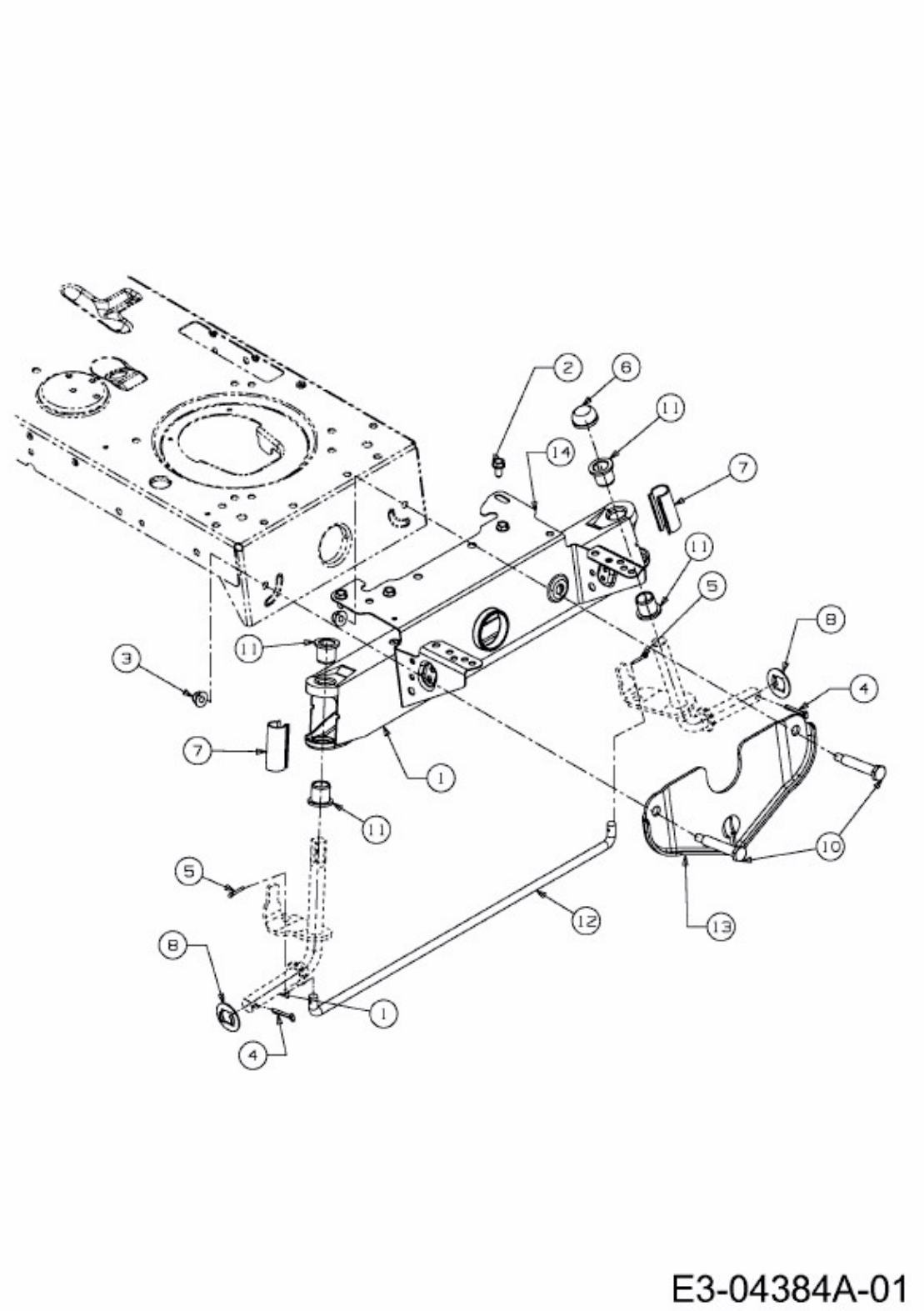175/107 H > 13AN792G404 (2008) > VORDERACHSE SERIENNR. ...B...