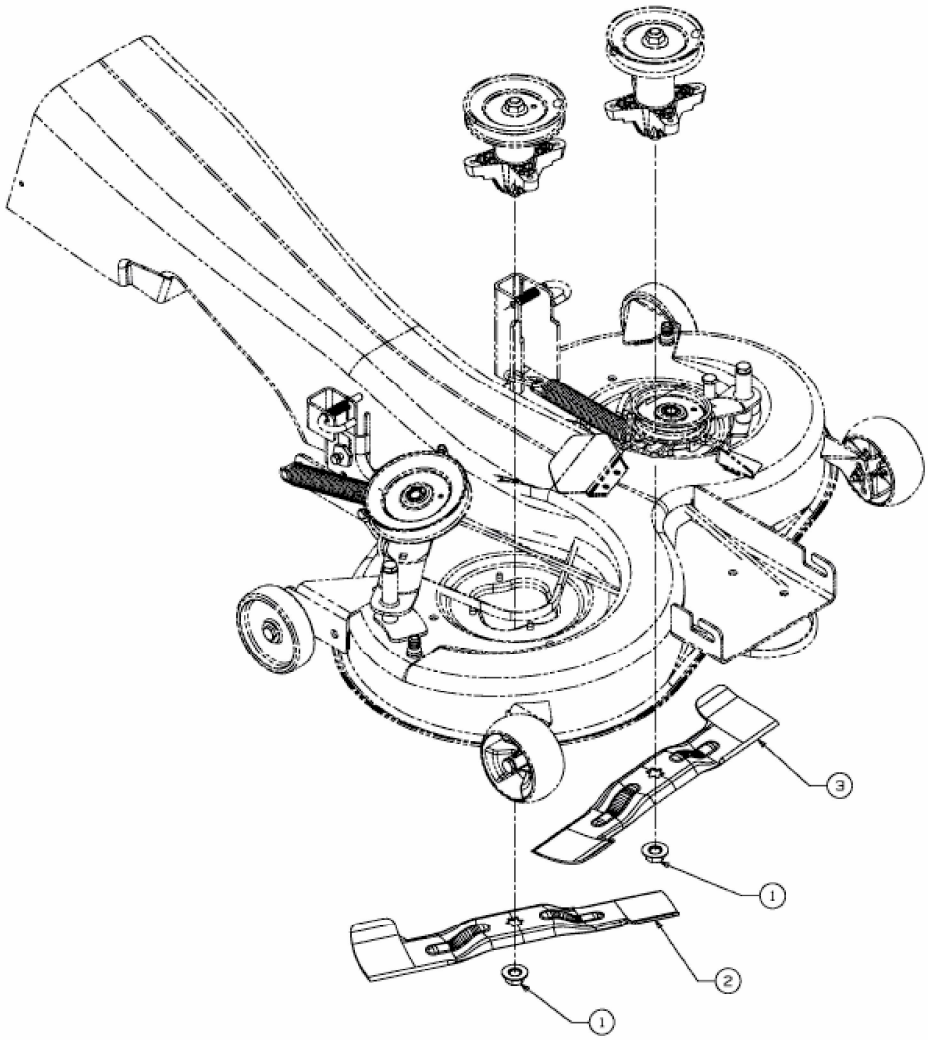

E3-03075A-01