bis 15.06.2008
to 15.06.2008
jusqu`au 15.06.2008

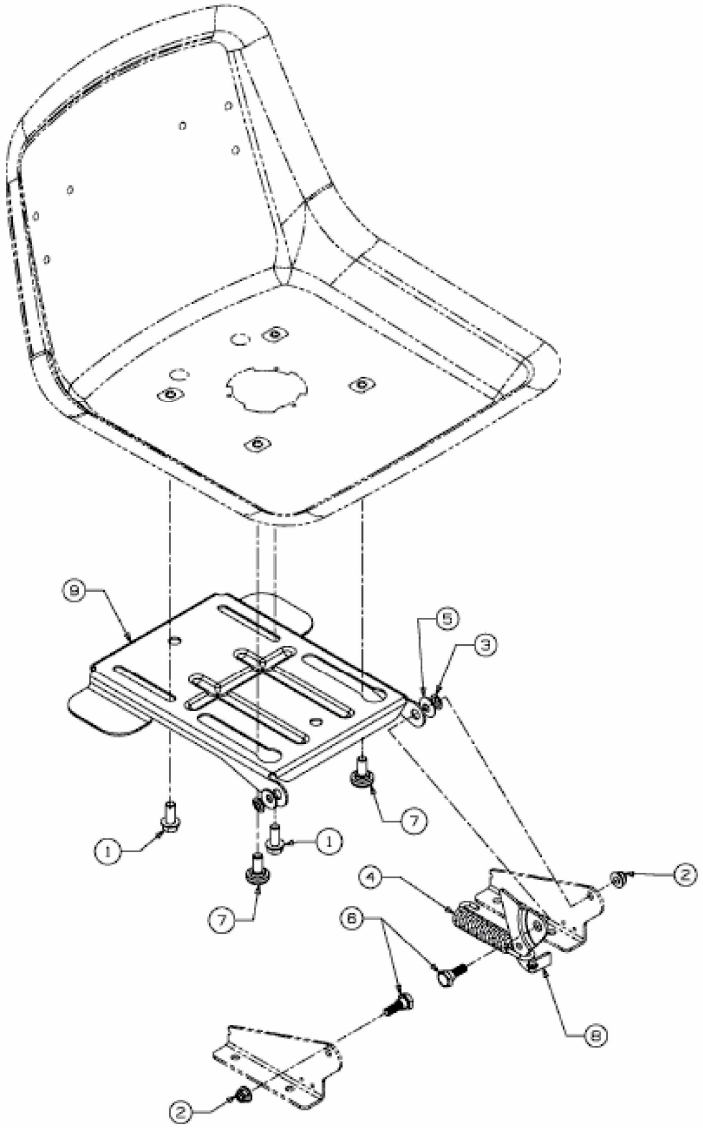

E3-02714B-02