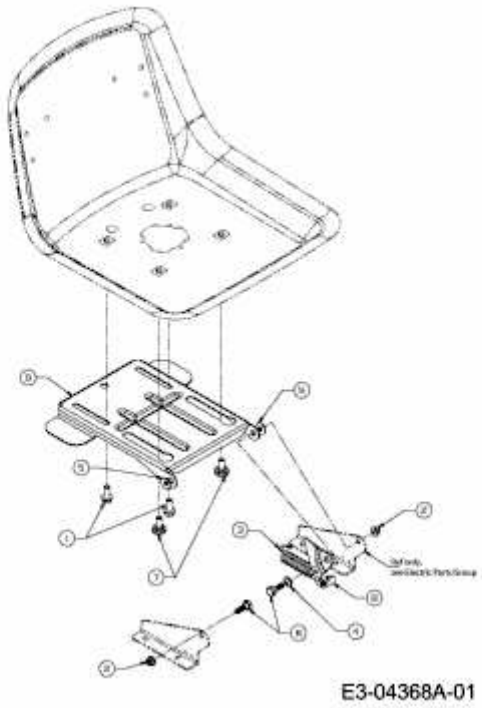BL 175/105 AT > 13AN785N684 (2009) > SITZTRÄGER